VERMEIREN

Illico

INSTRUKCJA INSTALACJI

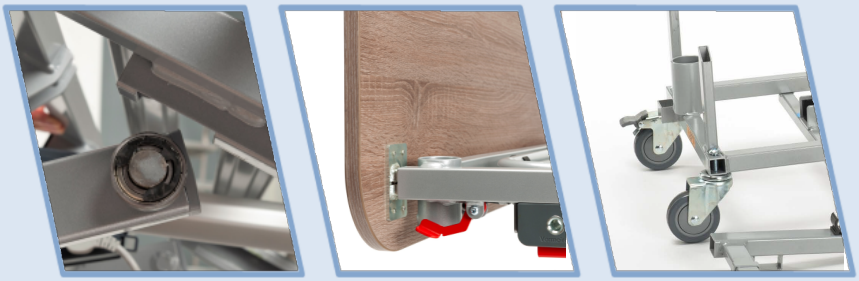

Spis treści

PL

Spis treści **1**

Wstęp **2**

1 Niniejszy produkt **3**

2 Zakres dostawy **4**

3 Transport **5**

3.1 Wymiary 5
3.2 Ładowanie wózka transportowego 6
3.3 Ustawianie łóżek piętrowo w celu transportu lub przechowywania 8

4 Montaż i demontaż **10**

4.1 Narzędzia 10
4.2 Podłączenia skrzynki sterowniczej 10
4.3 Montaż 11
4.4 Demontaż 15
4.5 Instalowanie silnika 18
4.6 Instalacja uchwytu trapezowego 19
4.7 Mocowanie barierek 19
4.8 Instalacja zestawu poszerzania łóżka 21
4.9 Instalacja zestaw wydłużenia łóżka 21

Wstęp

Celem niniejszej instrukcji instalacji jest pomoc w instalacji i naprawach łóżka pielęgnacyjnego. Należy się z nią uważnie zapoznać. W razie pytań, na które odpowiedzi nie ma w instrukcji, prosimy o kontakt z firmą Vermeiren.
Informacje zamieszczone w niniejszej instrukcji mają zastosowanie do następującego modelu (następujących modeli) łóżka:

PL

- Illico

Ważna uwaga

Ilustracje produktu zamieszczone w instrukcji są wyłącznie poglądowe. Szczegóły prezentowanego produktu mogą się różnić od rzeczywistego produktu posiadanego przez użytkownika.

Dostępne informacje

W naszej witrynie internetowej http://www.vermeiren.com/ zawsze znajduje się najnowsza wersja następujących informacji. Prosimy regularnie odwiedzać witrynę, ponieważ możemy w niej zamieszczać zaktualizowane informacje.

Osoby z zaburzeniami wzroku mogą pobrać elektroniczną wersję niniejszej instrukcji i odsłuchać ją przy użyciu oprogramowania zamieniającego tekst na mowę.

- Instrukcja obsługi
  Dla użytkownika i wyspecjalizowanego sprzedawcy
- Instrukcja instalacji (instrukcje montażu i demontażu)
  Dla wyspecjalizowanego sprzedawcy
- Instrukcja montażu — System zginania kolan
  Dla wyspecjalizowanego sprzedawcy
- Rysunki części (zapasowych)
  Dla wyspecjalizowanego sprzedawcy
- Podręcznik serwisowy (do łóżek)
  Dla wyspecjalizowanego sprzedawcy
- Deklaracja zgodności WE

1 Niniejszy produkt

PL

Przed rozpoczęciem użytkowania łóżka prosimy o przeczytanie całej instrukcji instalacji.

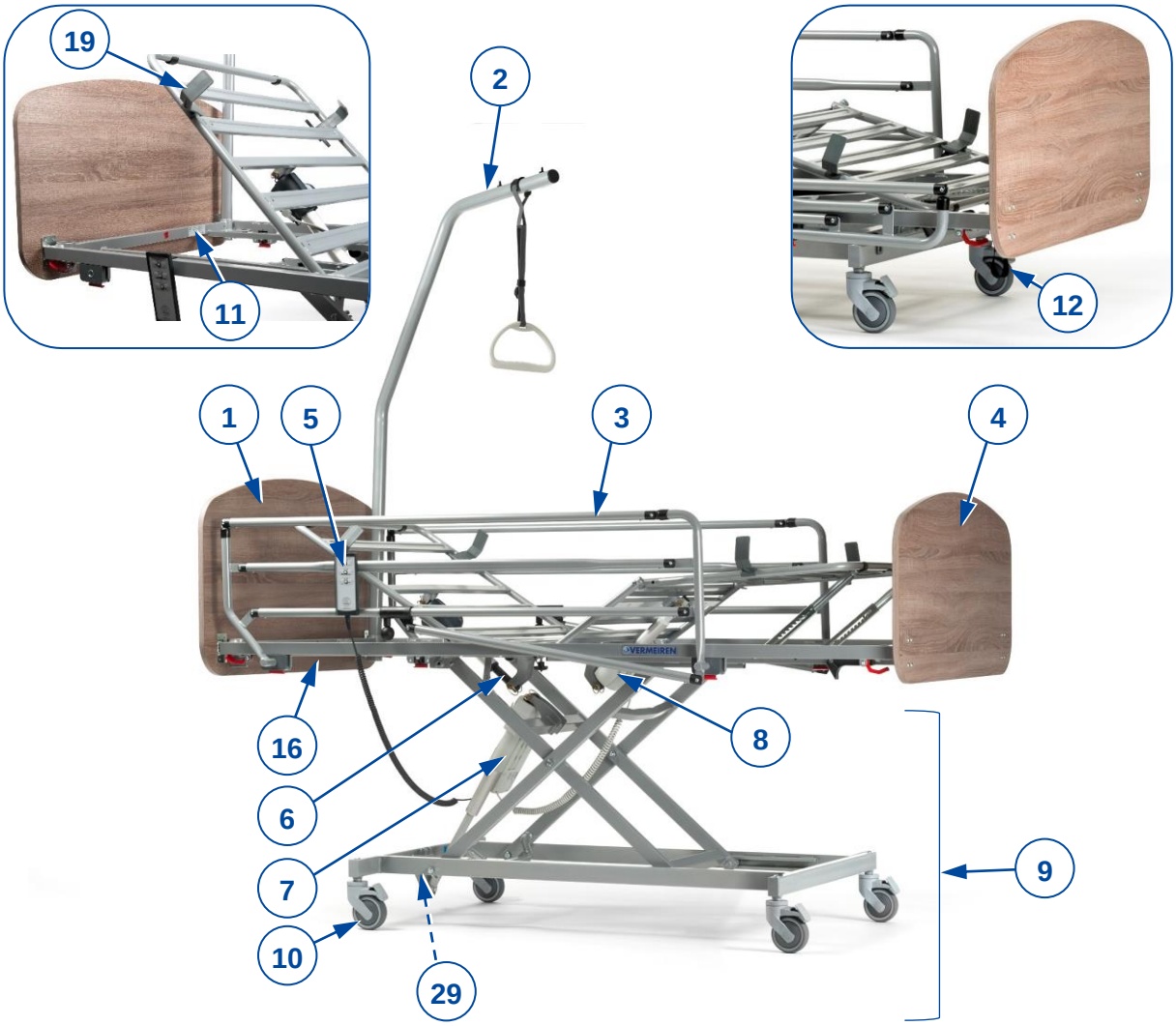

Ilustracja 1 Ważne części

1. Szczyt górny
2. Wysięgnik do podnoszenia / uchwyt trapezowy
3. Poręcz boczna, składana
4. Szczyt dolny
5. Manipulator
6. Silnik sekcji głowy
7. Silnik podpory materaca
8. Silnik mechanizmu zginającego nogi w kolanach (opcjonalny)
9. Podwozie
10. Kółko samonastawne z hamulcem
11. Położenie tabliczki identyfikacyjnej (na ramie łóżka, przy głowie)
12. Pasek
16. Podpora materaca, części składowe
    - sekcja dolnych części nóg
    - sekcja górnych części nóg
    - sekcja głowy
19. Ogranicznik przesuwania materaca
29. Podpora kabla zasilania (do modułu usuwania naprężeń)

2 Zakres dostawy

Ryzyko niebezpiecznych ustawień

- Łóżko Illico ma dwie opcje konfiguracji. W jednej z nich podpora materaca jest wykonana całkowicie z metalu. W drugiej opcji rama materaca ma plastikowe podpory.
- Silnik mechanizmu zginającego nogi w kolanach jest opcjonalny.

PL

Kolejne elementy stanowią część dostawy.

- Podwozie napędzane przez silnik Linak LA40, ze skrzynką sterowniczą Linak CA40 oraz narzędziem do otwierania skrzynki sterowniczej
- Podpora materaca, z regulowaną sekcją głowy, sekcją górnej części nóg i sekcją dolnej części nóg (z okuciem rastomat)
- Sekcja głowy z napędem za pomocą silnika Linak LA27
- Szczyt górny
- Szczyt dolny
- Składana poręcz boczna (lewa i prawa)
- Manipulator z kluczykiem blokującym; Linak HL7X045-01
- Wózek transportowy (dolna rama i górne łączniki, lewy i prawy)
- Łączniki do ustawiania piętrowego (4x)
- Instrukcja obsługi
- Opcje i/lub akcesoria

Przed użyciem sprawdzić, czy żadnej części nie brakuje i czy żadna z nich nie jest uszkodzona.

3 Transport

⚠ UWAGA Ryzyko obrażeń i uszkodzeń

Wszystkie części łóżka i wózka transportowego należy mocno zamocować w pojeździe, aby nie przesuwały się podczas transportu.

PL

3.1 Wymiary

⚠ UWAGA Ryzyko obrażeń i uszkodzeń

Podczas transportu i przechowywania produktu należy uwzględnić następujące wymiary.

ℹ Pozostałe wymiary łóżka znajdują się w instrukcji obsługi.

Tabela 1 Wymiary wózka transportowego i łóżka

Opis	Wymiar	Wartość
Wózek transportowy z łóżkiem	Specyfikacja	Z jednym łóżkiem, bez poręczy bocznych, wysięgnika do podnoszenia, łączników do ustawiania piętrowego
	Masa łączna	95,9 kg
	dł. x szer. x wys.	1030 x 425 x 1400 mm
Dwa wózki transportowe ustawione piętrowo na sobie	Specyfikacja	Z dwoma łóżkami, wszystkimi 4 łącznikami do ustawiania piętrowego, bez poręczy bocznych, wysięgników do podnoszenia
	Masa łączna	194,2 kg
	dł. x szer. x wys.	1030 x 425 x 2800 mm
Wózek transportowy	Specyfikacja	Z górnymi łącznikami
	Masa łączna	10,4 kg
	dł. x szer. x wys. Dolna rama:	1020 x 420 x 275 mm
	dł. x szer. x wys Górny łącznik lewy/prawy:	362 x 50 x 265 mm
Łącznik do ustawiania piętrowego (4x)	Specyfikacja	Każdy łącznik
	Masa	0,60 kg
	dł. x szer. x wys.	40 x 25 x 340 mm
Poręcz boczna	Specyfikacja	Lewa lub prawa
	Masa	6,6 kg
	dł. x szer. x wys.	1450 x 100 x 470 mm
Wysięgnik do podnoszenia	Specyfikacja	Z uchwytem trapezowym
	Masa	5,9 kg
	dł. x szer. x wys.	855 x 40 x 1440 mm
Podwozie, ze skrzynką sterowniczą, kablem zasilania i manipulatorem	Masa	30,4 kg
Rama sekcji głowy, z podporą głowy, silnikiem	Masa	20,2 kg
Rama sekcji stóp, z podporą nóg, silnikiem	Masa	21,3 kg

Opis	Wymiar	Wartość
Szczyt górny	Masa	7,3 kg
Szczyt dolny	Masa	6,2 kg

3.2 Ładowanie wózka transportowego

PL

- Wykonać następujące instrukcje, aby prawidłowo umiejscowić wszystkie części łóżka na wózku transportowym.
- Posłużyć się numerem naklejki na części łóżka, aby zlokalizować właściwe miejsce na wózku.
  Ten numer znajduje się w instrukcji, między dwiema strzałkami „> <”.
- Luźne elementy, takie jak kable, manipulator, uchwyt trapezowy, włożyć do pudełka.
- Drewniane i dzielone barierki nie mogą być przewożone na wózku transportowym.

(a) Dolna rama z kółkami samonastawnymi
(b) Górny lewy łącznik
(c) Górny prawy łącznik

(i) Łączniki do ustawiania piętrowego



Ilustracja 2Wózek transportowy i łączniki do ustawiania piętrowego

PL



[1]

Ustawić dolną ramę wózka transportowego na płaskim podłożu. Zacisnąć hamulce.



[2]

>Włożyć przy numerze 1<
Sekcja nóg, z paskiem na dole, silnik do środka.



[3]

>Włożyć przy numerze 2<
Podwozie z silnikiem od dołu
Dolne kółka samonastawne obrócone do środka i zahamowane.
Górne kółka samonastawne wyprostowane i skierowane na zewnątrz.



[4]

>Włożyć przy numerze 3<
Sekcja głowy, z częścią głowy skierowaną do dołu, silnik do środka.



[5]

Wysięgnik do podnoszenia między podwoziem i sekcją głowy, w gnieździe wysięgnika w wózku.

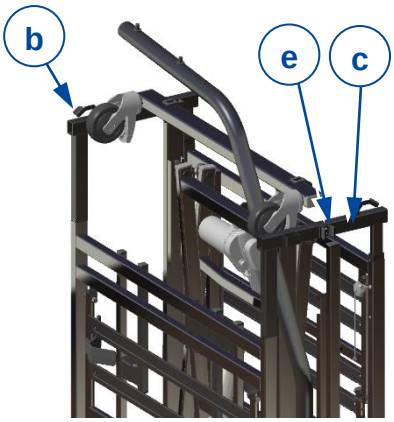

[6]

Lewy górny i prawy górny łącznik wózka (b+c); przy końcach rur sekcji głowy i nóg.
Upewnić się, że oba plastikowe elementy montażowe (e) są skierowane na zewnątrz.

PL



[7]



[8]

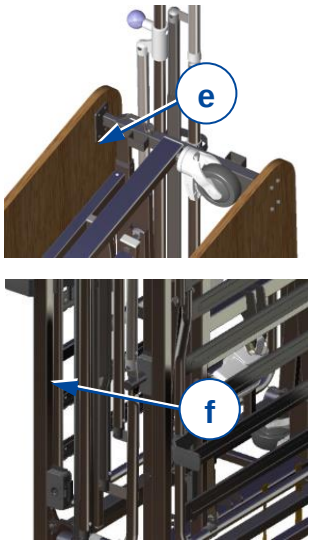

Szczyt dolny w górnej części wózka lewej i prawej. Zablokować szczyt dolny czerwoną dźwignią (g).
Szczyt górny w górnej części wózka lewej i prawej. Zablokować czerwoną dźwignią (h).

Po złożeniu, każdą poręcz boczną montuje się pionowo:
- dolny trzpień w punkcie obrotu (f) sekcji nóg;
- górna część w plastikowym elemencie montażowym (e) w górnym złączu.

Za pomocą pasków rzepowych połączyć:
- górną część w plastikowym elemencie montażowym (e) w górnym złączu;
- podporę sekcji głowy z ramą sekcji głowy;
- podporę sekcji nóg z ramą sekcji nóg;

⚠ UWAGA Ryzyko obrażeń i uszkodzeń

Sprawdzić, czy wszystkie części są zabezpieczone.

3.3 Ustawianie łóżek piętrowo w celu transportu lub przechowywania

⚠ OSTRZEŻENIE Ryzyko poważnych obrażeń i uszkodzeń

- Podnoszenie (ustawionych piętrowo) łóżek może wykonywać wyłącznie upoważniony i przeszkolony personel przy użyciu odpowiedniego sprzętu do podnoszenia!
- Transportem ustawionych piętrowo łóżek może się zajmować wyłącznie przeszkolony i upoważniony personel, postępujący zgodnie z instrukcjami w niniejszym podręczniku, instrukcjami obsługi pojazdu i lokalnymi przepisami dotyczącymi transportu.
- Ustawione piętrowo łóżka należy przesuwać po stabilnym, płaskim i poziomym podłożu, aby zminimalizować ryzyko ich przewrócenia.
- Należy zawsze używać łączników do ustawiania piętrowego (i), aby utrzymywać razem dwa ustawione piętrowo wózki transportowe.

⚠ UWAGA Ryzyko obrażeń i uszkodzeń

- Dwa łóżka można ustawić piętrowo wyłącznie bez poręczy bocznych i wysięgników do podnoszenia.

PL



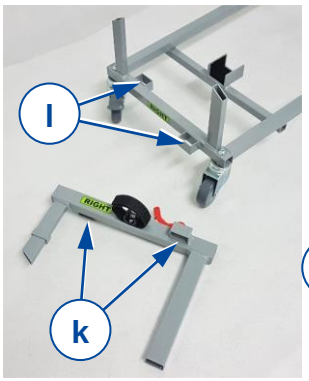

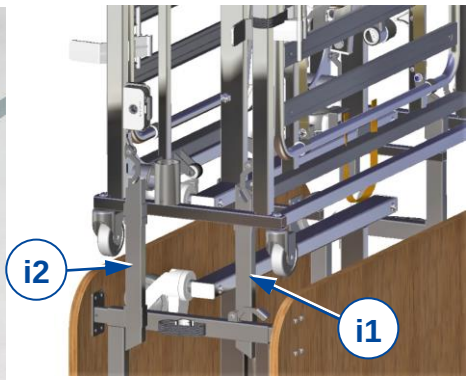



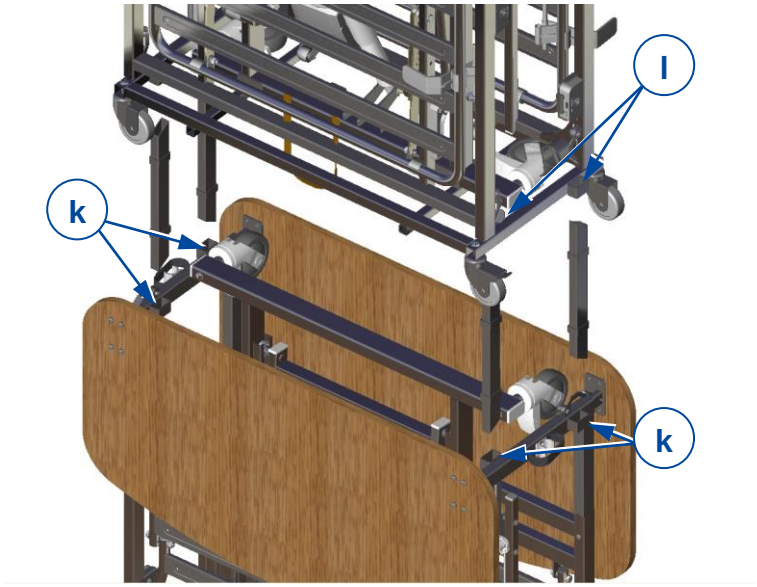

- Włożyć łącznik do ustawiania piętrowego (i) do prostokątnego otworu (k) w każdym z górnych łączników (4x):
  - wewnątrz rury ramy (i1),
  - na zewnątrz (i2).
- Umieścić wózek z drugim łóżkiem na szczycie pierwszego, używając sprzętu do podnoszenia. Upewnić się, że łączniki do ustawiania piętrowego wsunęły się do 4 prostokątnych otworów (l) dolnej ramy drugiego wózka.
- Upewnić się, że łóżka są prawidłowo połączone.

⚠ UWAGA Ryzyko obrażeń i uszkodzeń

Upewnić się, czy wszystkie części są prawidłowo zamocowane.

4 Montaż i demontaż

PL

⚠ UWAGA Ryzyko obrażeń i uszkodzeń

- Montaż i demontaż łóżka musi przeprowadzić wyspecjalizowany sprzedawca, kierując się informacjami zamieszczonymi w tym rozdziale.
- Osoby postronne nie mogą przebywać w pobliżu miejsca montażu/demontażu łóżka.
- W miejscu montażu/demontażu należy utrzymywać czystość i porządek, aby zapobiec przewróceniu się pracownika, łóżka itp.
- Niewielkie części włożyć do pudełka lub torby.
- Podczas montażu, demontażu i obsługi łóżka upewnić się, że między częściami nie są zakleszczone żadne przedmioty ani części ciała. Należy zwracać szczególną uwagę na położenie kabli.

4.1 Narzędzia

Do montażu/demontażu łóżka nie są potrzebne żadne specjalne narzędzia, z wyjątkiem narzędzia do otwierania skrzynki sterowniczej, patrz ilustracja. Narzędzie do otwierania skrzynki sterowniczej stanowi część dostawy. Jest umieszczone we wnęce z tyłu skrzynki sterowniczej.



Ilustracja 3 Narzędzie do otwierania skrzynki sterowniczej

4.2 Podłączenia skrzynki sterowniczej

i Szczegółowe informacje na temat skrzynki sterowniczej Linak CA40 znajdują się w witrynie WWW: www.linak.com

Podłączyć wszystkie kable zgodnie z następującą listą oraz ilustracjami Ilustracja 4 i Ilustracja 5:

(a) Kabel zasilania > Do gniazdka zewnętrznego
(b) Silnik podwozia > Do gniazdka nr 1
(c) Silnik sekcji głowy > Do gniazdka nr 2
(d) Silnik sekcji nóg (opcjonalny) > Do gniazdka nr 4
(e) Manipulator > Do wystającego gniazdka



Ilustracja 4 Podłączenie kabla zasilania

PL

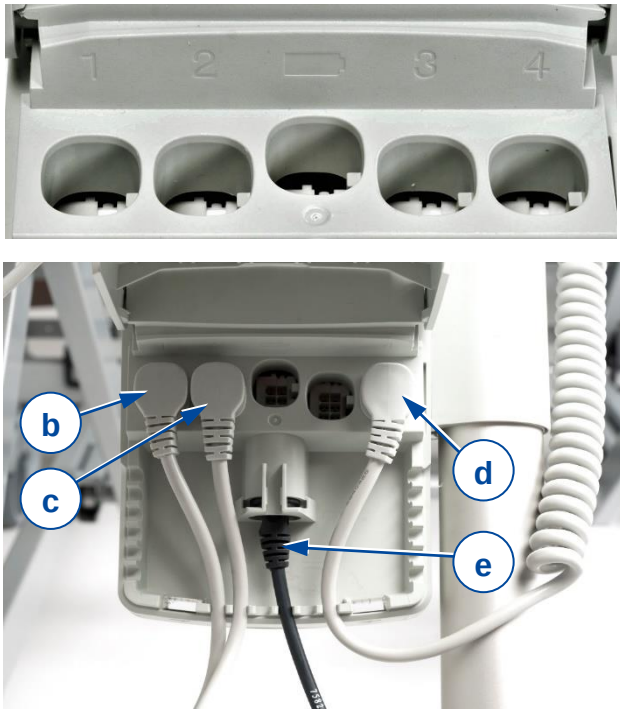

Ilustracja 5 Podłączenia silników i manipulatora

- Przed zamknięciem pokrywy skrzynki sterowniczej upewnić się, że każdy kabel jest poprowadzony przez wycięcie w obudowie.
- Po podłączeniu kabli zamknąć pokrywę.

4.3 Montaż



[1]

- Umieścić podwozie z czterema kołami na płaskiej i poziomej podłodze.
- Zablokować hamulce wszystkich czterech kółek samonastawnych (położenie B).



[2]

- Otworzyć skrzynkę sterowniczą za pomocą narzędzia do otwierania skrzynki sterowniczej (patrz §4.1), jednocześnie naciskając dwa zaczepy blokujące.
- Podłączyć manipulator i kabel zasilania, jeśli nie są jeszcze podłączone, patrz §4.2.
- Rozwinąć kabel zasilania z uchwytu kabla na ramie podwozia.
- Podłączyć kabel zasilania do gniazdka 230 V.

PL

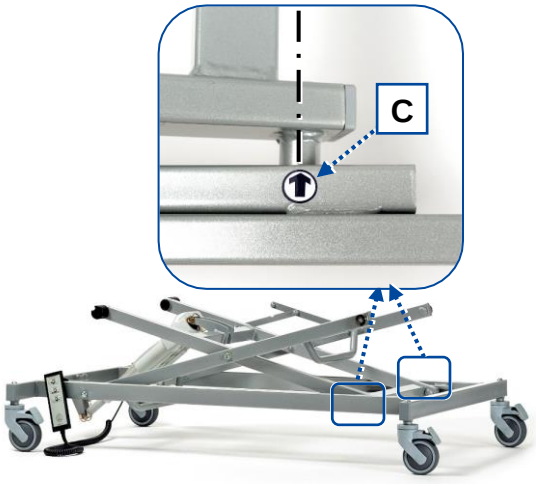

[3]

- Za pomocą manipulatora podnieść krzyżak podwozia do położenia montażowego C.

i W położeniu C sworzeń rolki krzyżaka jest w jednej linii z oznaczeniem na ramie głównej.

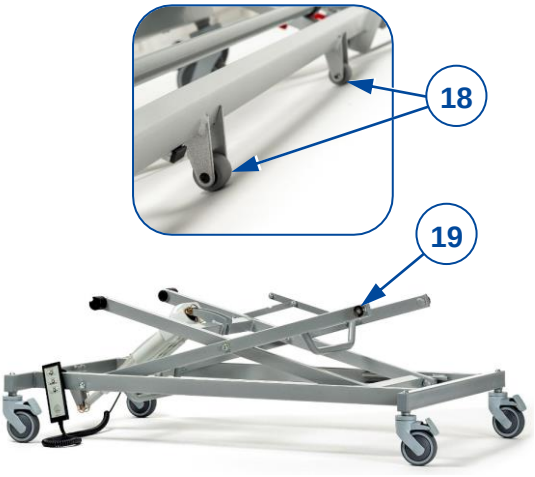

[4]

- Upewnić się, że kabel manipulatora znajduje się z boku podwozia.
- Zdjąć sekcję nóg (z pasem) z wózka transportowego, umieścić ją na kółkach (18) i przetoczyć ją do podwozia, po stronie z rolkami (19), patrz następna ilustracja.

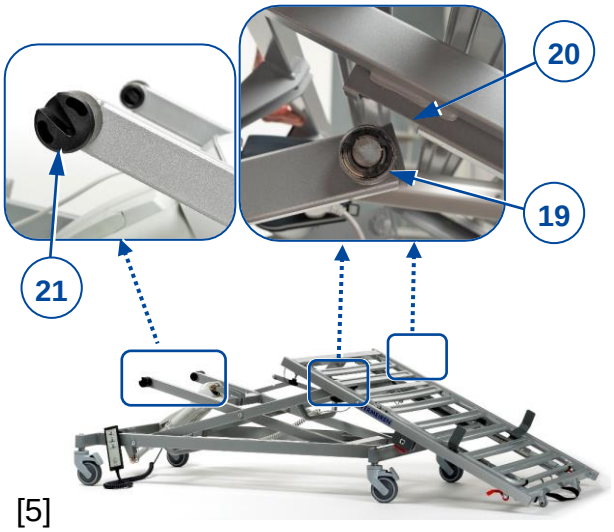

[5]

Opartą na kółkach sekcję nóg położyć wycięciem ramy na rolkach (19) podwozia.

i Jeśli rolki (19) nie wchodzą w wycięcia ramy (20) sekcji nóg, dostosować wysokość krzyżaka wg kroku 3 i spróbować jeszcze raz.

- Podłączyć silnik sekcji nóg, jeśli jest zamontowany, do skrzynki sterowniczej, patrz §4.2.

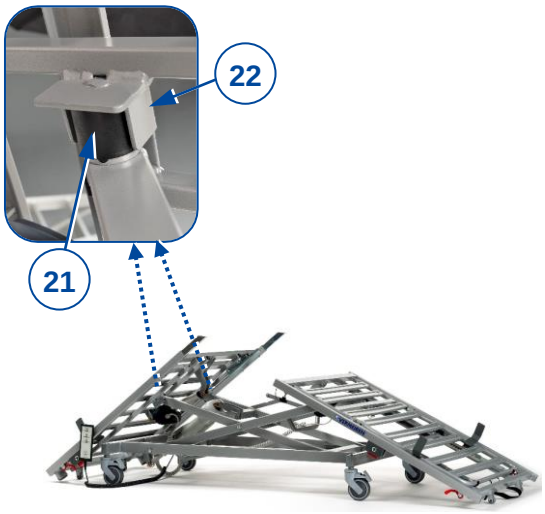

[6]

Wziąć sekcję głowy i przetoczyć ją do podwozia, po stronie skrzynki sterowniczej. Opartą na kółkach sekcję głowy położyć na podporach (21) podwozia, patrz poprzednia ilustracja.

i Jeśli trzpienie obrotowe połączenia (22) nie pasują do podpór (21), dostosować wysokość krzyżaka wg kroku 3 i spróbować jeszcze raz.

PL

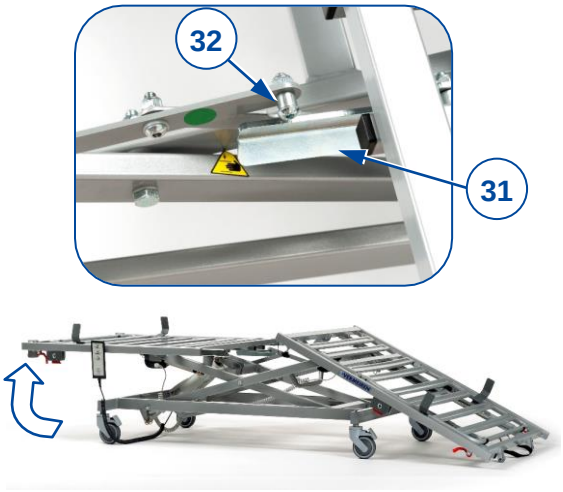

[7]

- Podnieść koniec sekcji głowy i ustawić go poziomo. Prowadnica zabezpieczająca (31) zahaczy się o trzpień blokujący (32) podwozia, co zapobiegnie opuszczeniu się sekcji głowy.
- Podłączyć silnik sekcji głowy, patrz §4.2.

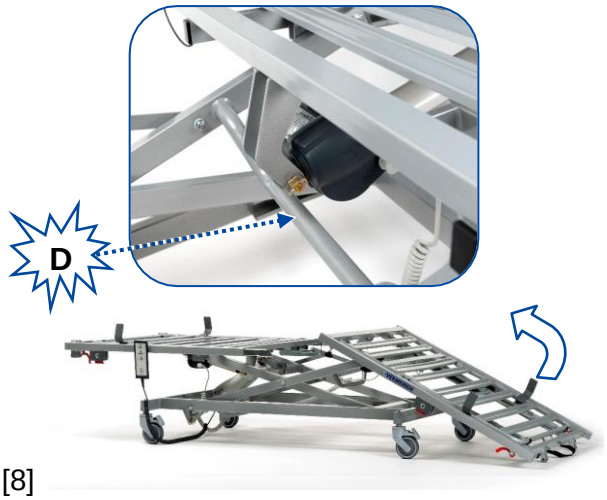

[8]

- Lekko podnieść koniec sekcji nóg i przesunąć sekcję nóg w kierunku sekcji głowy.

UWAGA Ryzyko uszkodzenia

Jeśli w sekcji nóg jest zamontowany silnik, upewnić się, że nie uderzy on w zgiętą rurę ramy podwozia w punkcie D. Dlatego należy trzymać koniec sekcji nóg nisko, dopóki silnik nie minie zgiętej rury ramy.

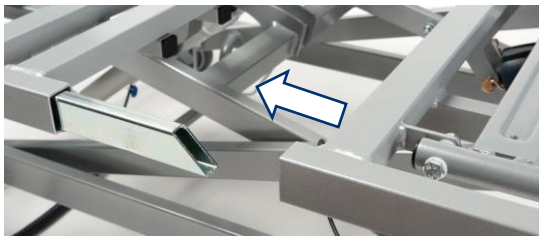

[9]

- Nasunąć rury ramy sekcji nóg na wystające wewnętrzne rury sekcji głowy.

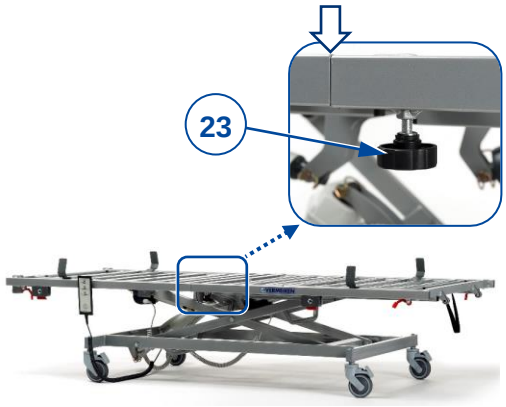

[10]

- Wsunąć sekcję nóg dalej, aż zewnętrzne rury ramy się zetkną.
- Włożyć pokrętło (23) do otworu rury i dokręcić je. Powtórzyć z drugiej strony łóżka.

PL

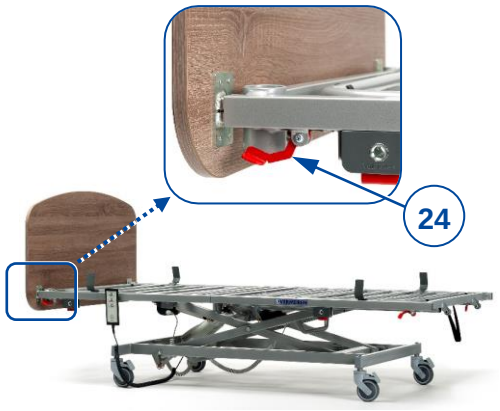

[11]

- Wsunąć dwie rury szczytu górnego w otwarte końce rur sekcji głowy.
- Włożony szczyt górny można łatwo zablokować, naciskając dwie czerwone dźwignie (24) w górę. Jeśli jest to niemożliwe, przesuwać szczyt górny do tyłu/do przodu, aż dźwignia wskoczy do otworu blokującego.
- Powtórzyć ten krok, aby zamocować szczyt dolny.



[12]

- Włożyć wysięgnik do podnoszenia do jednego z dwóch otworów na wysięgnik po stronie głowy.



[13]

- Zamocuj metalowe, drewniane lub dzielone barierki zgodnie z instrukcją §4.7**Error! Reference source not found.**.

PL

[14]



- Upewnić się, że wszystkie zmontowane części są prawidłowo ustawione i zabezpieczone w odpowiednich położeniach.

UWAGA Ryzyko uszkodzenia

Przed rozpoczęciem korzystania z manipulatora upewnić się, że kable nie zostaną pochwycone i zgniecione przez ruchome części.

- Sprawdzić działanie łóżka przy użyciu manipulatora, patrz instrukcja obsługi łóżka.

[15]

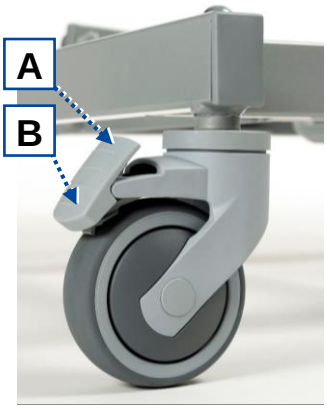

- Zwolnić hamulce wszystkich czterech kółek samonastawnych (położenie A).
- Przetoczyć łóżko na właściwe miejsce, zgodnie z opisem w instrukcji obsługi.
- Zablokować hamulce (położenie B).

Łóżko jest teraz gotowe do użytku.

4.4 Demontaż

[1]

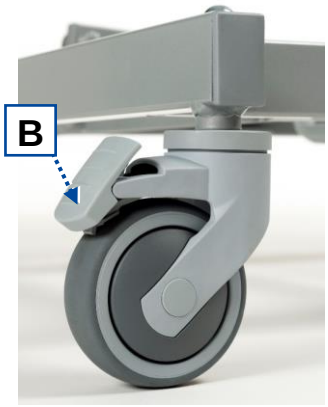

- Zablokować hamulce kółek samonastawnych (położenie B).

[2]

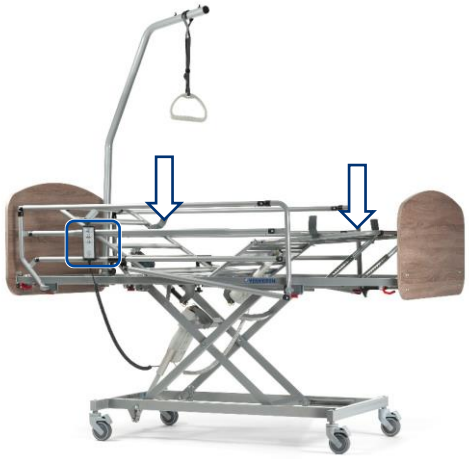

UWAGA Ryzyko uszkodzenia

Przed rozpoczęciem korzystania z manipulatora upewnić się, że kable nie zostaną pochwycone i zgniecione przez ruchome części.

- Za pomocą manipulatora obniżyć sekcję głowy i nóg, aby były położone płasko.

PL



[3]

- Zdemontuj metalowe, drewniane lub dzielone barierki zgodnie z instrukcją §4.7.



[4]

- Wyjąć wysięgnik do podnoszenia, wyciągając go z podpory.

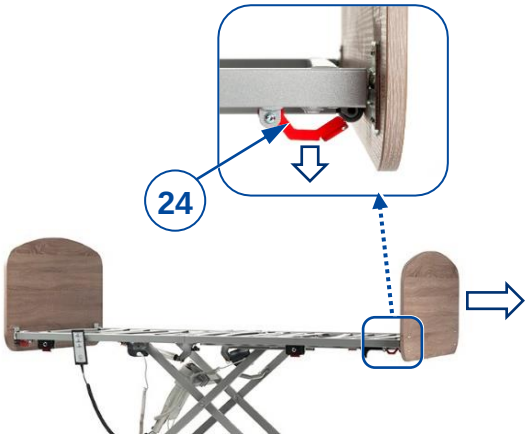

[5]

- Odblokować szczyt dolny z lewej i prawej strony, pociągając w dół czerwone dźwignie (24).
- Pociągnąć szczyt dolny do tyłu, aby wyjąć go z ramy podpory materaca.
- Powtórzyć ten krok w przypadku szczytu górnego.

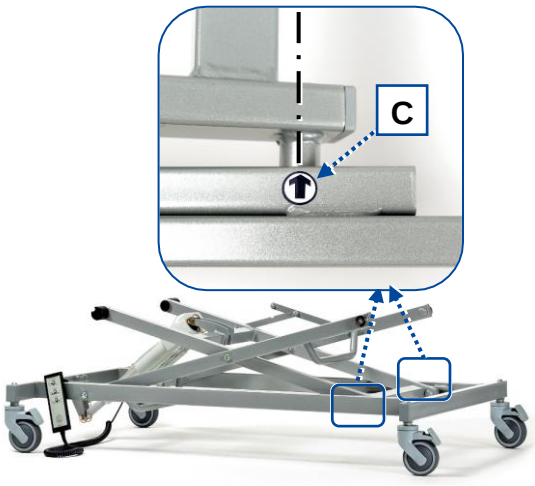

[6]

- Za pomocą manipulatora podnieść krzyżak podwozia do położenia montażowego C.

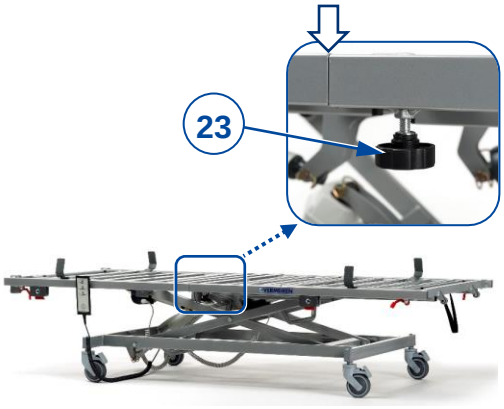

[7]

- Odkręcić pokrętło (23) i wyjąć je z rury ramy.
- Powtórzyć z drugiej strony podpory materaca.

PL

[8]



- Pociągnąć sekcję nóg do tyłu, aż odczepi się od sekcji głowy.

[9]

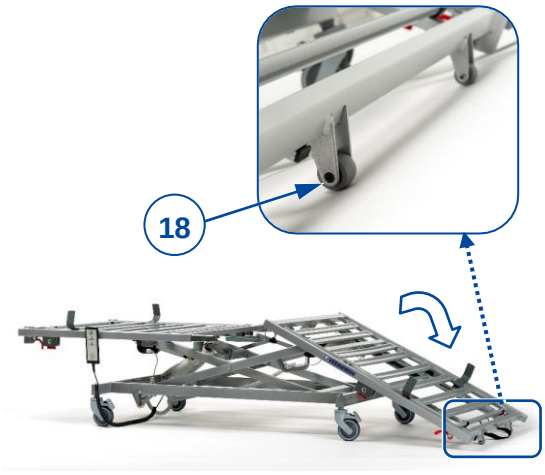

- Opuścić koniec sekcji nóg i umieścić go na kółkach (18).

[10]

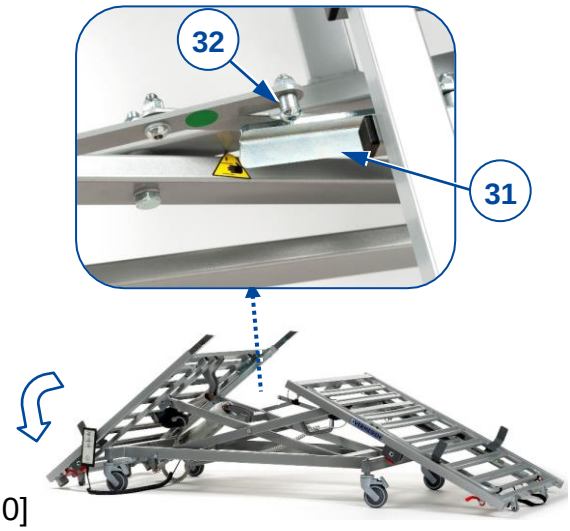

⚠ UWAGA Ryzyko przycięcia

Uważać, aby system blokowania krzyżaka ramy nie przyciął palców.

- Jedną ręką popchnąć i przytrzymać sekcję głowy odrobinę w dół z przodu. Drugą ręką popchnąć podporę z trzpieniem blokującym (32) na bok, aby prowadnica (31) ominęła trzpień. Miejsce popchnięcia jest oznaczone zieloną kropką.
- Puścić trzpień blokujący, gdy prowadnica go minie.
- Opuścić koniec sekcji głowy i umieścić go na kółkach.

[11]



- Otworzyć skrzynkę sterowniczą za pomocą narzędzia do otwierania skrzynki sterowniczej (patrz §4.1), jednocześnie naciskając dwa zaczepy blokujące.
- Odłączyć kable silników sekcji głowy i nóg, patrz §4.2.

PL

[12]



- Podnieść i obrócić sekcję głowy na kółkach.
- Zdjąć sekcję głowy z silnikiem i kablem.
- Powtórzyć z sekcją nóg.

[13]

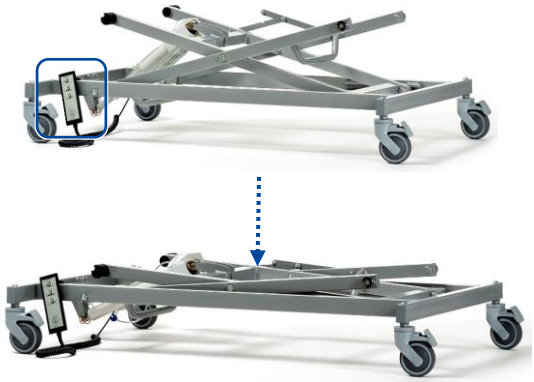

- Za pomocą manipulatora całkowicie opuścić podwozie.
- Odłączyć kabel manipulatora, patrz §4.2.
- Zamknąć skrzynkę sterowniczą.
- Zawinąć kabel zasilania na uchwycie kabla na ramie podwozia.
- Umieścić wszystkie części na wózku transportowym, patrz rozdział 0.

4.5 Instalowanie silnika

[1]



- Rozmontować łóżko zgodnie z instrukcjami w §4.4, aż do kroku [12], aby zrobić sobie miejsce do pracy.
- Podnieść krzyżak za pomocą manipulatora.

[2]



- Zainstalować silnik sekcji nóg zgodnie z instrukcją montażu umieszczoną z boku siłownika.
- Zmontować łóżko zgodnie z instrukcjami w §4.3.

PL

4.6 Instalacja uchwytu trapezowego



2. Wysięgnik do podnoszenia
34. Pasek do podnoszenia
35. Pas
36. Klamra
37. Uchwyt antypoślizgowy (elastyczny)

- Umieścić pasek do podnoszenia (34) z uchwytem antypoślizgowym (37) na wysięgniku do podnoszenia (2).
- Dopasować długość pasa (35), przesuwając go przez klamrę (36).
- Pozostały koniec pasa przełożyć przez pętlę pasa.

Upewnić się, że pas jest dobrze zaciśnięty.

4.7 Mocowanie barierek

4.7.1 Barierki metalowe

Montaż

1. Wziąć lewą lub prawą poręcz boczną i przytrzymać ją obok ramy podpory materaca. Upewnić się, że ukośny narożnik znajduje się po stronie szczytu górnego.
2. Nacisnąć i przytrzymać czerwoną dźwignię (26), wkładając trzpień poręczy bocznej do bloku (39) (punkt obrotu).
3. Po włożeniu obu trzpieni popchnąć i pociągnąć poręcz boczną, aby sprawdzić, czy jest prawidłowo włożona i zablokowana.
4. Powtórzyć ten krok z drugą poręczą boczną.



Demontaż

1. Nacisnąć jedną z czerwonych dźwigni (26), aby zwolnić blokadę poręczy bocznej, pociągnąć poręcz odrobinę do tyłu.
2. Powtórzyć w przypadku obu czerwonych dźwigni, aby odczepić poręcz.
3. Powtórzyć ten krok z drugą poręczą boczną.

4.7.2 Barierki drewniane

Montaż

1. Nasuń bolce krótkiej szyny (1) w otwory górnej barierki drewnianej.
2. Nasuń bolce długiej szyny (2) w otwory dolnej barierki drewnianej.
3. Włóż długą szynę (2) do szyny prowadzącej panela zagłówka i podnóżka (4), a następnie zablokuj je poprzez dosunięcie barierki aż do górnej pozycji, w której usłyszysz kliknięcie.

PL

4. Z jednej strony zwolnij szynę (2) naciskając przycisk blokujący pozycję (5) i podciągając barierkę delikatnie do gory.
5. Pozwól długiej szynie (2) opaść tak by końcówka znajdowała się ledwie w prowadnicy. Krótka szyna (1) może być terraz włożona pomiędzy ścianki długiej szyny (2). Cały system szyn (1) + (2) może być przesuwany w odpowiedniej szynie prowadzącej poprzez chwycenie i przemieszczanie jedynie barierek (3) do zadanej pozycji.
6. Zamocuj uchwyt blokujący (6) i ręcznie go dokręć.
7. Powtórz dla drugiej strony.

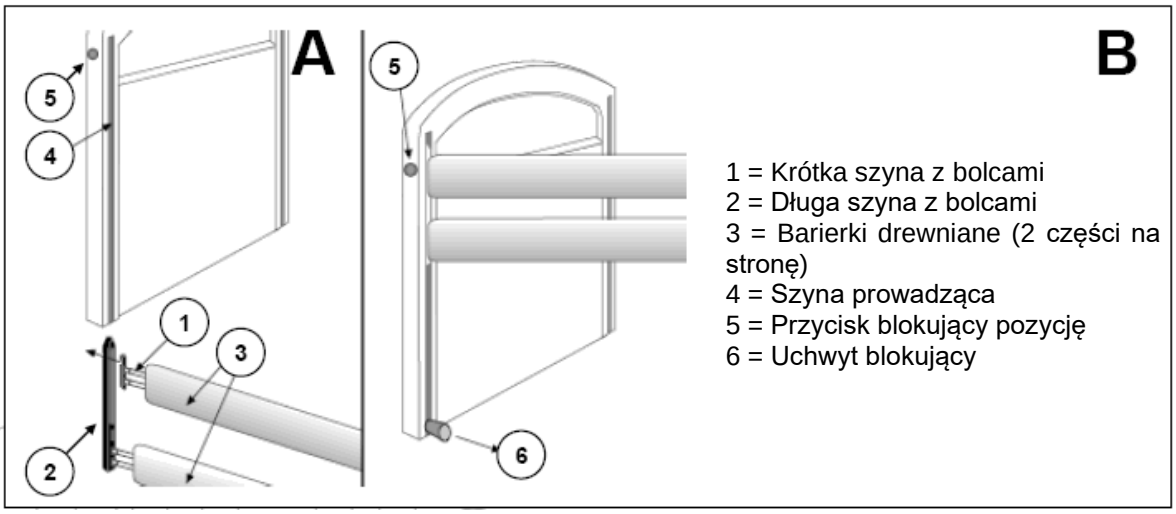

Demontaż

1. Odkręć i zabierz uchwyt blokujący (6).
2. Zwolnij barierki wciskając przycisk blokujący pozycję (5) i pozwól by delikatnie zsunęły się w szynie prowadzącej (4).

4.7.3 Barierki dzielone

Montaż

1. Wziąć jedną z barierek dzielonych.

> **i** Zwróć uwagę na różnicę między barierkami przy głowie oraz przy nogach (barierki przy głowie są krótsze od tych przy nogach).

2. Umieść mocowanie barierek dzielonych na ramie łóżka.
3. Solidnie dokręć dwie śruby na dole każdego z mocowań (40).
4. Powtórz dla wszystkich barierek dzielonych.
5. Upewnij się, że wszystkie barierki są stabilnie zamocowane na swoim miejscu.

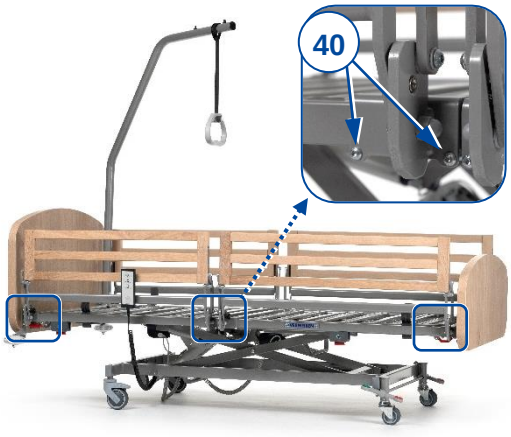

Demontaż

1. Poluźnij i usuń śruby (40) na dole każdego mocowania barierki.
2. Ostrożnie ściągnij barierkę z ramy łóżka.

4.8 Instalacja zestawu poszerzania łóżka

- Zestaw poszerzania łóżka nie jest kompatybilny z barierkami dzielonymi.
- Upewnij się, aby nie pomylić części zagłówkowej z częścią podnóżka (poprzeczki części zagłówkowej są krótsze).

1. Przymocuj profile poszerzające do ramy łóżka, umieszczając wsporniki w kształcie litery U (38) na wsporniku materaca (39). Wspornik poziomy (40) należy umieścić pod rurami ramy łóżka sekcji siedziska.
2. Aby zamocować profile, zamontuj oddzielne wsporniki (41) poniżej pręta ramy łóżka i drążka przedłużającego, w pobliżu zagłówka / podnóżka, i dokręć śruby.
3. Zastąpić standardowe uchwyty materaca wydłużonymi uchwytami materaca (zwolnić / zamontować poprzez wyjęcie / włożenie pręta (42) pod listwy stelaża).
4. Wymień standardowy materac na szerszy.

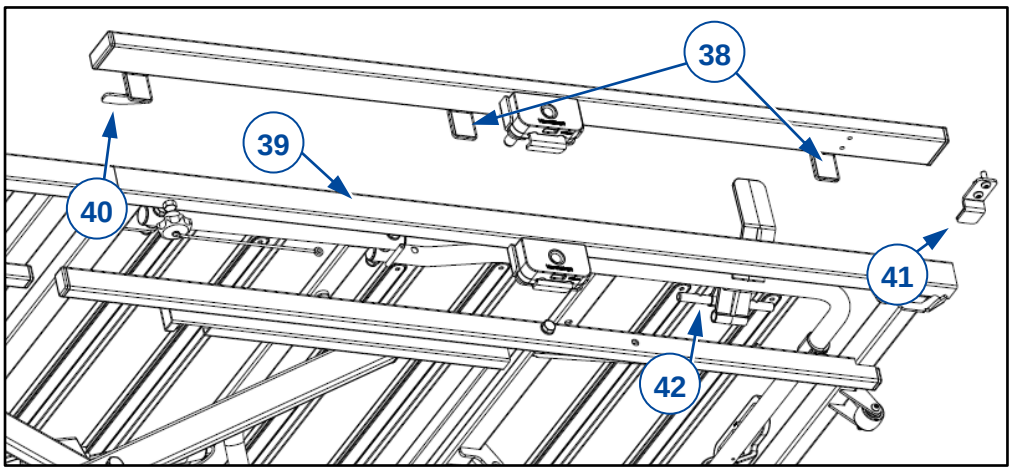

4.9 Instalacja zestaw wydłużenia łóżka

1. Czerwonymi dźwigniami odblokuj panel podnóżka i usuń go (zobacz §4.4).
2. Włóż zestaw wydłużenia łóżka do ramy łóżka (43) i zablokuj jego pozycję za pomocą czerownych dźwigni.
3. Włożyć pokrętło (44) do otworu rury i dokręcić je.
4. Zamocuj panel podnóżka w wydłużonej ramie (45) zablokuj jego pozycję z pomocą czerwonych dźwigni.
5. Wymień standardowy materac na dłuższy.

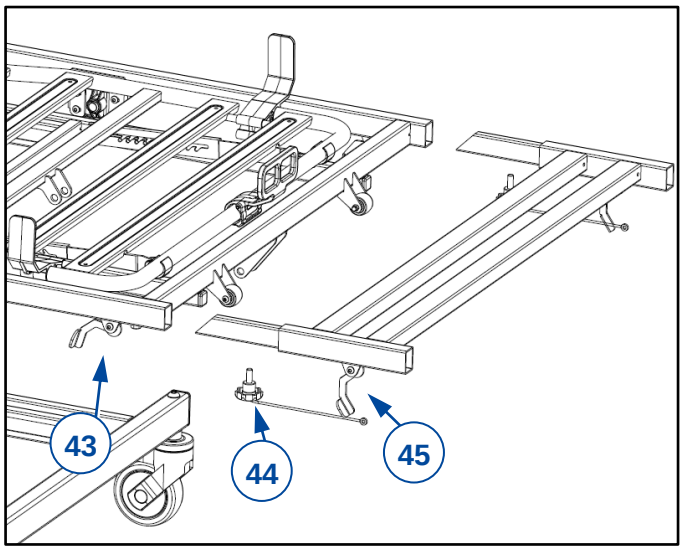

Vermeiren GROUP
Vermeirenplein 1 / 15
2920 Kalmthout
BE

WWW: www.vermeiren.com

Instrukcje dla wyspecjalizowanego sprzedawcy

Niniejsza instrukcja obsługi jest nieodłączną częścią produktu i musi być dołączona do każdego sprzedawanego produktu.

Wersja: D, 2021-02

Basic UDI: 5415174 181210Illico RN

Wszelkie prawa zastrzeżone, łącznie z tłumaczeniem.

Żadna część niniejszej instrukcji nie może być powielana w jakiejkolwiek formie (drukowanej, fotokopii, mikrofilmu ani innej) bez pisemnej zgody wydawcy, nie może być również przetwarzana, kopiowana ani rozprowadzana za pomocą systemów elektronicznych.

© Vermeiren Group 2021

R.E.: Vermeiren GROUP, Vermeirenplein 1/15 - 2920 Kalmthout – Belgium Installation manual - Illico_PL_A5_2021-02_D