Installation manual

MANUEL D'INSTALLATION
INSTALLATIEHANDLEIDING
INSTALLATIONSANLEITUNG
MANUALE DI INSTALLAZIONE
MANUAL DE INSTALACIÓN
INSTRUKCJA INSTALACJI
PŘÍRUČKU PRO INSTALACI

Club



CE

VERMEIREN

EN

Contents

Preface **4**

1. This product **5**

2. Scope of delivery **6**

3. Transport **6**

3.1. Loading the transport trolley 6

4. Assembling the bed **10**

4.1. Tools 10

4.2. Assembly 11

4.3. Emergency lowering of the headrest 19

Preface

To support you on the installation and repairs of this nursing bed, we provide you with this installation manual. Please read it carefully. If you still have questions after reading this manual, do not hesitate to contact Vermeiren.

The information in this manual applies to the following bed(s):

- Club

Important note

Pictures of the product are used to clarify the instructions. Details of the depicted product may deviate from your product.

Information available

On our website http://www.vermeiren.com/ you will always find the most recent version of the information in this manual. Please consult this website regularly for possible updates.

Visually impaired people can download the electronic version of this manual and have it read out by means of a text-to-speech software application.

	User manual For user and specialist dealer
	Installation instructions For specialist dealer
	Service manual for beds For specialist dealer
	Drawings of (spare) parts For specialist dealer
	EC declaration of conformity

1. This product

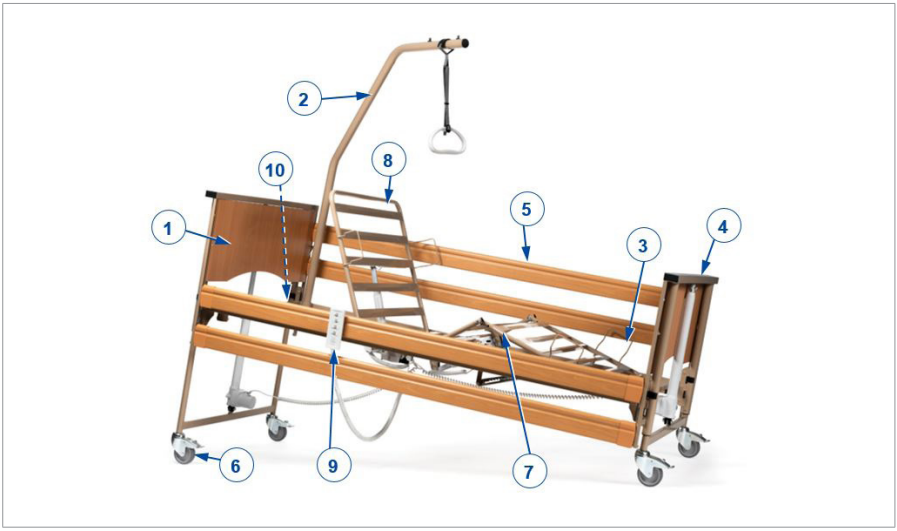

1. Head panel
2. Lifting pole / Trapeze handle (optional)
3. Mattress retainer
4. Foot panel
5. Side rail (optional)
6. Castor wheel with brake
7. Foot section
8. Head section
9. Handset
10. Identification plate

2. Scope of delivery

The following components are part of the delivery:

- Head and feet end incl. motors
- Slatted frame, foot-end incl. motor
- Slatted frame, head-end incl. transformer and motor
- Handset
- User manual
- Options

Before use, check if everything is included and that no products are damaged.

3. Transport

⚠ CAUTION

Risk of injuries or damage

- Attach all bed parts and transport trolley firmly to the vehicle, to prevent them from moving during transport.

3.1. Loading the transport trolley

⚠ CAUTION

Risk of injuries or damage

- Check if all parts are well secured.

3.1.1. Vertical transport set (Club ; Club *Vario*)

3.1.1.1. Club

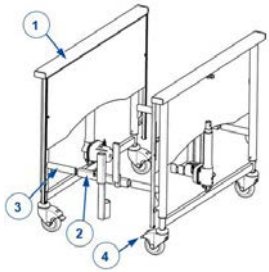	1. Grasp the panels **(1)**. 2. Mount the attachment of the transport set **(2)** in the attachment of the panels **(3)**. 3. Lock the brakes of the panels **(4)**.
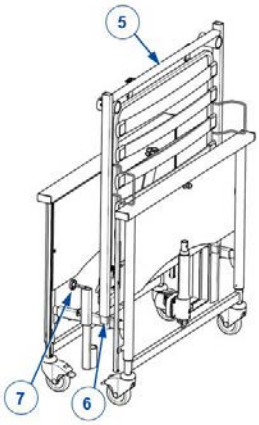	4. Grasp the head end **(5)** and hold this with the motor located to the bottom side. 5. [Label Nr. 1] Slide the tube of the head end **(5)** in the tube of the transport set **(6)**. Secure the head end **(5)** with the star knobs **(7)**.
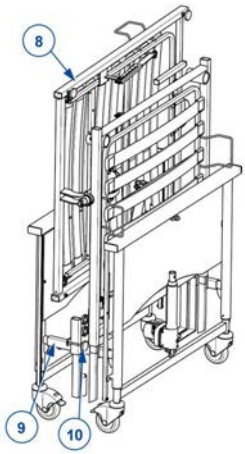	6. Grasp the foot end **(8)** and hold it sideways with the motor located on the inside. 7. [Label Nr. 2] Place the foot end on the transversal tubes **(9)** of the transport set and tighten with the star knob **(10)**. 8. Secure the slatted frames with the hook-and-loop strap. Attach the strap to the top tube of one frame part by looping it through the buckle, and then wrap it around the top tubes of both frame parts.

3.1.1.2. Club *Vario*

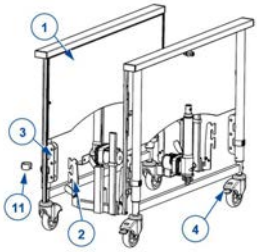

1. Grasp the panels **(1)**.
2. Mount the attachment of the transport set **(2)** in the attachment of the panels **(3)** and lock with the locking clamps **(11)**. Mount the transport set in the lowest position of the panels.
3. Lock the brakes of the panels **(4)**.

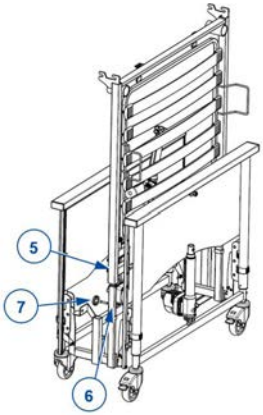

4. Grasp the head end **(5)** and hold this with the motor located to the bottom side.
5. [Label Nr. 1] Slide the tube of the head end **(5)** in the tube of the transport set **(6)**. Secure the head end **(5)** with the star knobs **(7)**.

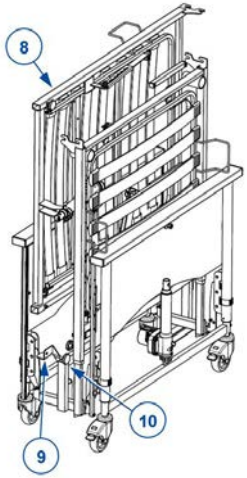

6. Grasp the foot end **(8)** and hold it sideways with the motor located on the inside.
7. [Label Nr. 2] Place the foot end on the supports **(9)** of the transport set and tighten with the star knob **(10)**.
8. Secure the slatted frames with the hook-and-loop strap. Attach the strap to the top tube of one frame part by looping it through the buckle, and then wrap it around the top tubes of both frame parts.

3.1.2. Horizontal transport set (universal)

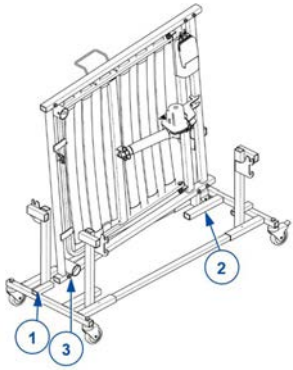

1. Grasp the head end and hold it with the motor to the inside of the transport set.
2. Slide the bed frame tube over de short tube **(1)** on the transport set. Let the other end rest on the long transport set tube **(2)**.
3. Secure the head end with the star knob **(3)**.
4. Repeat the steps above for the foot end.

5. Grasp the head and foot panel.
6. For Club *Vario*, Club *UL*: Mount the panel attachments **(4)** to the hooks **(5)** of the transport set (for Club *Vario*: use the lowest attachment). Lock with the locking clamps.
7. For Club: Mount the panel attachments **(6)** to the short tube **(7)** of the transport set. Tighten with the screw.
8. Repeat for the other panel.

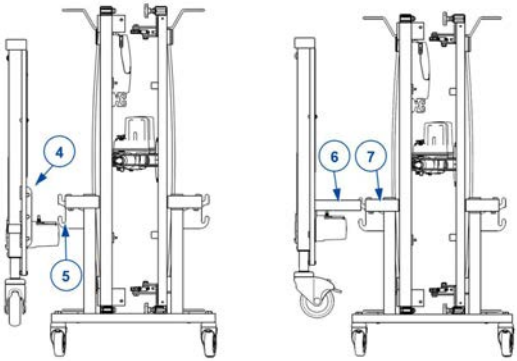

4. Assembling the bed

⚠ CAUTION

Risk of injuries or damage

- The bed needs to be (dis)assembled by a specialist dealer according to the instructions in this chapter.
- Only use the settings described in this manual.
- Only use parts described in this manual.
- Only use genuine spare or replacement parts approved by Vermeiren.
- Prevent bystanders from accessing the working area.
- Keep the (dis)assembling area clean and tidy, to prevent falling.
- Collect all small parts in a box or bag.
- While (dis)assembling and operating the bed, make sure no objects or body parts get caught between parts. In particular, pay attention to the position of the cables.

ⓘ Read the user manual of this bed. Be aware of the technical details and limits of intended use. For more information, contact Vermeiren.

4.1. Tools

To set up the bed, the following tools are needed:

- Wrench no. 6
- Allen key no. 4, 5

4.2. Assembly

4.2.1. Head panel / foot panel

4.2.1.1. Club

1. Slide the attachment tube of the head panel **(4)** into the tube of the slatted frame **(3)**.
2. Secure the slatted frame **(1)** with the star knobs **(2)**.
3. Repeat for the foot panel. Make sure that the slatted frames are mounted securely.

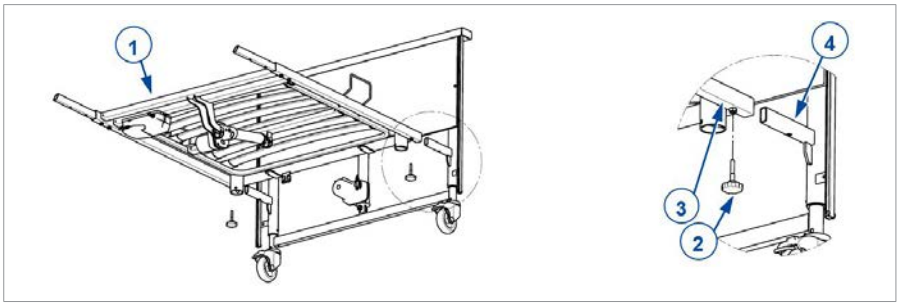

4.2.1.2. Club *Vario*

1. Mount the attachment of the slatted frame **(3)** on the attachment of the head panel **(4)**.
2. Secure the slatted frame **(1)** with the locking clamps **(5)**.
3. Repeat for the foot panel. Make sure that the slatted frames are mounted securely.

The slatted frame can be mounted in 2 different positions (B , C): step 64 mm.

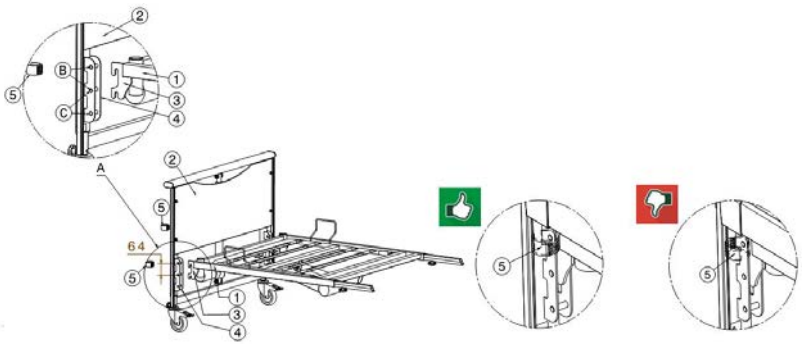

1. Slatted frame
2. Head and foot panels
3. Attachment slatted frame
4. Attachment panels
5. Locking clamp

4.2.1.3. Club *UL*

1. Mount the attachment of the slatted frame **(3)** on the attachment of the head panel **(4)**.
2. Secure the slatted frame **(1)** with the locking clamps **(5)**.
3. Repeat for the foot panel. Make sure that the slatted frames are mounted securely.

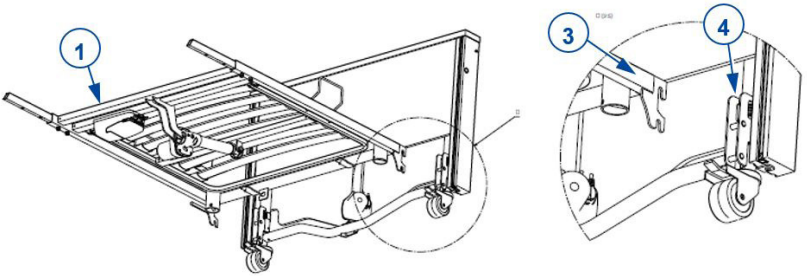

4.2.2. Slatted frame

1. Remove the star knobs **(2)**.
2. Insert the connector **(3)** into the frame tubes of the foot and head slatted frame. Make sure it is oriented correctly: the holes in the inner and outer tubes have to align to insert the star knobs, see image.
3. Insert and retighten the star knobs **(2)** of the slatted frame connection.

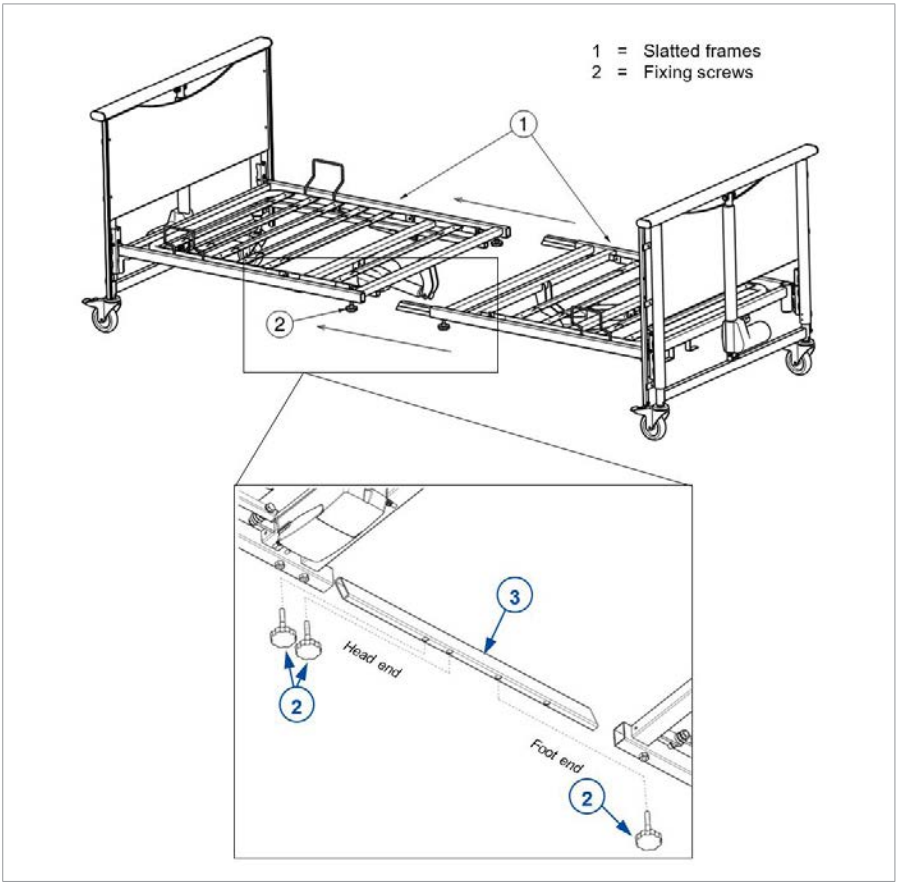

4.2.3. Side rails

4.2.3.1. Wooden side rails

Adjust the bed to medium height. If the bed is adjusted too low, it is not possible to mount the side rails; if it is adjusted too high, you have to pull the side rails too far upwards.

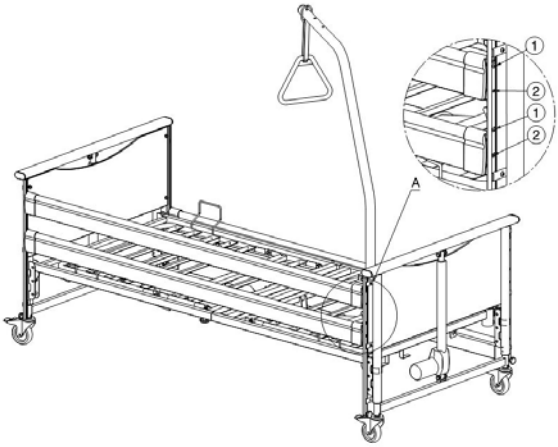	1. Highest position 2. Lowest position
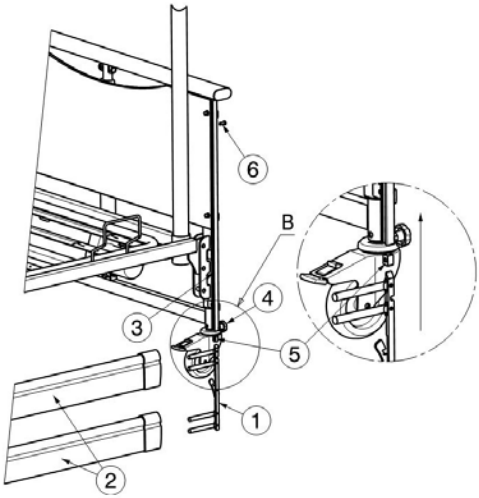	1. Bolt rails 2. Wood slats (2 pieces each side) 3. Sliding rail 4. Locknut 5. Stop 6. Screw

1. Insert the bolt rails **(1)** on the right and left in the upper wood slat **(2)**. Insert the bolt rails **(1)** right and left in the lower wood slat **(2)**.
2. Slide the entire bolt rails **(1)** + wooden slats **(2)** in the relevant sliding rail **(3)** from the head and foot panel. Grasp the upper wooden slat and pull upwards until the wooden side rails lock in position.
3. Insert the bolts **(4)** and tighten them.
4. Repeat these steps for the other side rail.

4.2.3.2. Metal side rails (not for Club *UL*)

1. Place the hooks **(1)** over the frame tube **(2)**.
2. Locate the arrow sticker on the inside of the head-side slatted frame. Position the side of the hook **(1)** against the arrow head.
3. Tighten the star knob **(3)**. Make sure that both sides have been tightened securely.
4. Repeat these steps for the other side rail.

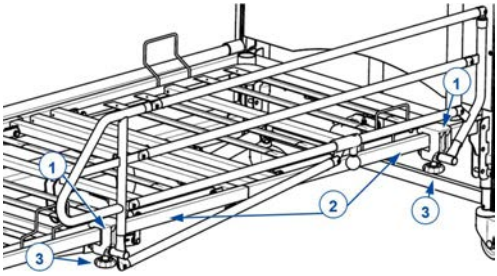

4.2.3.3. Split side rails (not for Club *UL*)

Mind the difference between head-end and foot-end rails (head-end rails are shorter than foot-end rails).



1. Take one of the split side rails.
2. Place the split side rail attachments **(1)** over the mattress frame support **(2)**.
3. Firmly tighten the two screws **(3)** on the bottom of each attachment.
4. Repeat for all other split side rails.
5. Make sure that all side rails are firmly attached into place.

4.2.4. Transformer connections

⚠ CAUTION

Risk of injuries

- Do not place any objects on the connection and the cable, and protect them against mechanical loads.

1. Connection requires a 220V/230V, 50Hz power socket conform to VDE specifications.
2. The diagram for the transformer connections is given in the figure below. To insert the cables, open the top lid of the transformer. Otherwise the cables will not be secured into place.
3. When all cables have been secured, close the top lid.

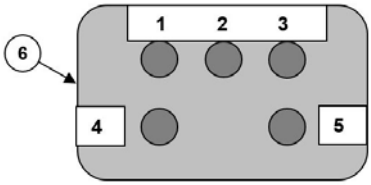

1. Connection of head panel motor
2. Connection of head section motor
3. Connection of foot panel motor
4. Connection of knee-bending angle motor
5. Handset
6. Power supply

The motor connection plugs are labelled with the same number as the connections on the transformer.

Take hold of the plug only to remove it from the power socket.

The power connection must not have any loops or kinks and should not pass around sharp edges. Protect the power connection and the cable leading to the handset from being crushed.

4.2.5. Strain relief and power cable

⚠ CAUTION

Risk of damage

- The power cable must be carefully positioned without kinks, without pulling, and without touching the floor.

Below the cross bar of the head slatted frame, there is a strain relief hook for the power cable.

1. Pull the desired length of the power cable in such a way that the power cable can be laid under the slatted frame without sagging. Be careful to avoid that the cable comes under traction in any adjustment position.
2. Fasten the power cable to the strain relief: make a loop around the top of the strain relief **(1)**, then loop each side of the cable behind the small hooks.

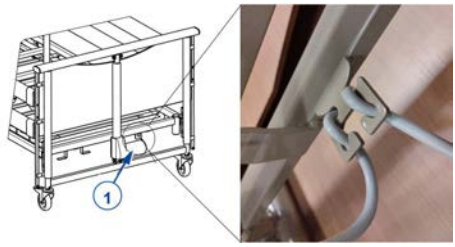

4.2.6. Cable placement

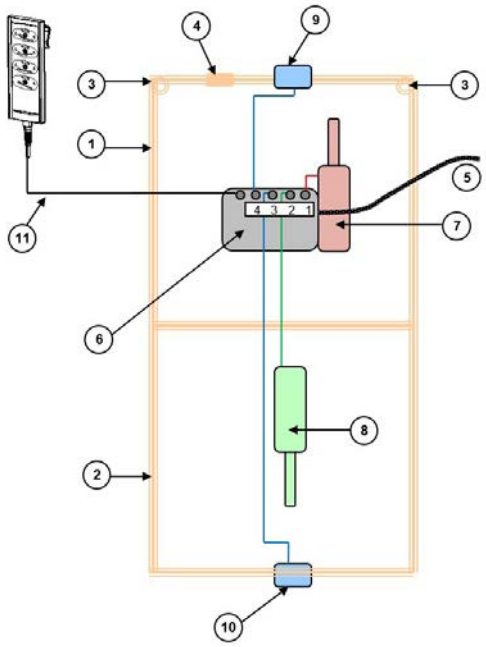

1. Mattress slatted frame head end
2. Mattress slatted frame feet end
3. Sockets lifting pole
4. Strain relief
5. Power supply
6. Control box
7. Head end motor
8. Knee-bend motor
9. Head panel motor
10. Feet panel motor
11. Handset

All wires within the bed frame should be placed in such a way that contact with the floor, deformity and crushing are avoided. Insert the power cables for the motors in the opening on the motor mounts.

4.2.7. Lifting pole (optional)

The lifting pole can be mounted on either side of the head end.

1. Insert the pole **(1)** as far as it will go into the relevant socket **(2)**.
2. Let the groove on the lifting pole **(3)** slide over the tube in the socket.
3. Pull the strap loop over the end of the upper frame **(4)** until the desired position.
4. Pull the strap **(5)** through the triangle **(6)**. Fix its length and secure the strap.

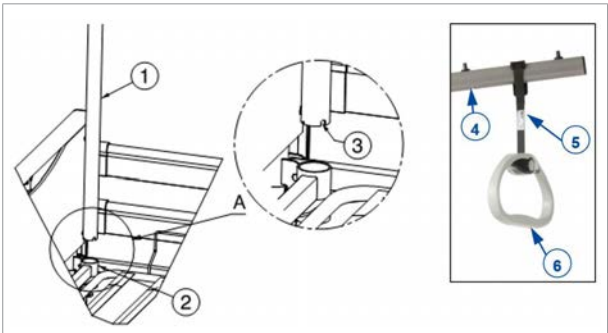

1. Lifting pole
2. Socket
3. Groove
4. Upper frame lifting pole
5. Strap
6. Triangle

4.3. Emergency lowering of the headrest

⚠ CAUTION

Risk of injuries

- Make sure that there are no objects or body parts between the headrest and the frame.
- Emergency lowering is only permitted if at least two persons are available.

The headrest can be lowered manually (emergency lowering in the case of motor failure):

1. Firmly grasp the headrest to prevent it from falling.
2. A second person can release the suspension pin by folding the securing batch and pulling the pin from the motor suspension.
3. Lower the headrest gently.

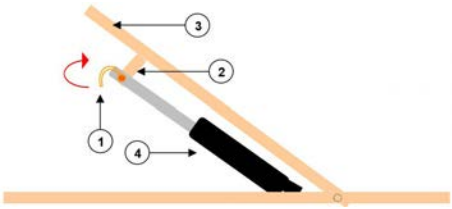

1. Suspension pin
2. Motor attachment
3. Head section
4. Headrest motor

Table des matières

Préface **21**

1. Ce produit **22**

2. Portée de la livraison **23**

3. Transport **23**

3.1. Chargement du chariot de transport 23

4. Montage du lit **27**

4.1. Outils 27

4.2. Montage 28

4.3. Abaissement d'urgence du appuie-tête 36

Préface

Ce manuel d'installation vous est fourni pour vous aider à installer et à réparer ce lit médicalisé. Veuillez le lire attentivement. Si vous avez encore des questions après avoir lu ce manuel, n'hésitez pas à prendre contact avec Vermeiren.

Les informations fournies dans ce manuel s'appliquent au(x) lit(s) suivant(s) :

- Club

Remarque importante

Des images du produit sont utilisées pour clarifier les instructions. Les détails du produit illustré peuvent diverger de votre produit.

Informations disponibles

Sur notre site Internet http://www.vermeiren.com/, vous trouverez toujours la dernière version des informations décrites dans le présent manuel. Veuillez consulter régulièrement ce site Internet pour connaître les éventuelles mises à jour.

Les personnes malvoyantes peuvent télécharger la version électronique de ce manuel et la lire au moyen d'une application de texte-parole.

	Manuel d'utilisation Pour l'utilisateur et le revendeur spécialisé
	Instructions d'installation Pour le revendeur spécialisé
	Manuel entretien des lits Pour le revendeur spécialisé
	Dessins des pièces (de rechange) Pour le revendeur spécialisé
	Déclaration de conformité CE

1. Ce produit

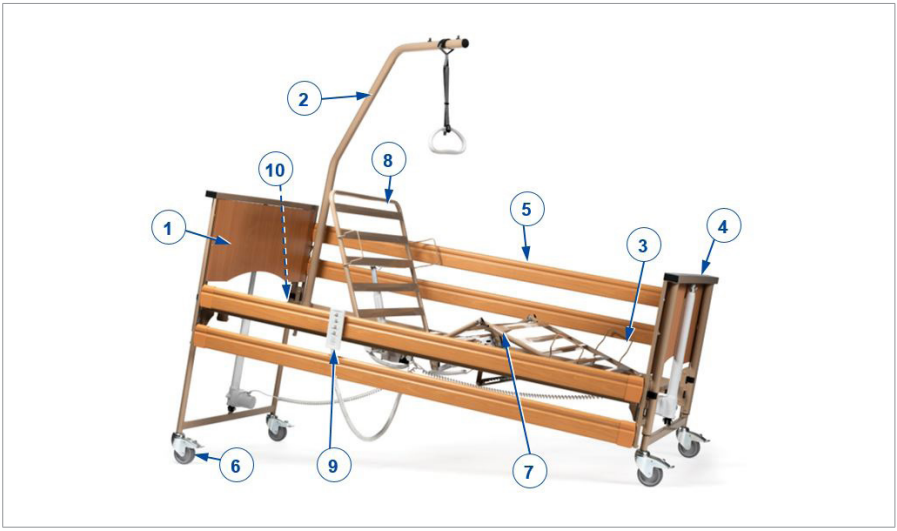

1. Panneau frontal
2. Potence / Poignée-trapèze (en option)
3. Retenue du matelas
4. Panneau arrière
5. Barrière latérale (en option)
6. Roue pivotante avec frein
7. Appuie-pied
8. Section de tête
9. Télécommande
10. Plaque d'identification

2. Portée de la livraison

Les éléments suivants sont compris dans la livraison.

- Extrémités de tête et de pieds, y compris les moteurs
- Sommier à lattes, zone jambes avec moteur
- Sommier à lattes, zone tête avec transfo et moteur
- Télécommande
- Manuel d'utilisation
- Options

Avant utilisation, vérifiez que tout est inclus et qu'aucun produit n'est endommagé.

3. Transport

⚠ ATTENTION

Risque de blessures ou de dommages

- Arrimez solidement toutes les pièces du lit et le chariot de transport au véhicule afin qu'ils ne bougent pas pendant le transport.

3.1. Chargement du chariot de transport

⚠ ATTENTION

Risque de blessures ou de dommages

- Vérifiez que toutes les pièces soient bien fixées.

3.1.1. Kit de transport vertical (Club ; Club *Vario*)

3.1.1.1. Club

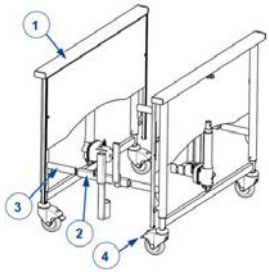	1. Prenez les panneaux **(1)** . 2. Installez la fixation du kit de transport **(2)** dans la fixation des panneaux **(3)**. 3. Bloquez les freins des panneaux de lit **(4)**.
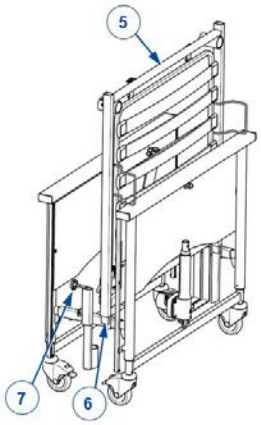	4. Prenez la tête **(5)** et maintenez-le avec le moteur orienté vers le bas. 5. [Étiquette n° 1] Faites glisser la rainure de la tête **(5)** dans la rainure du kit de transport **(6)**. Fixez la tête **(5)** avec le bouton étoilé **(7)**.
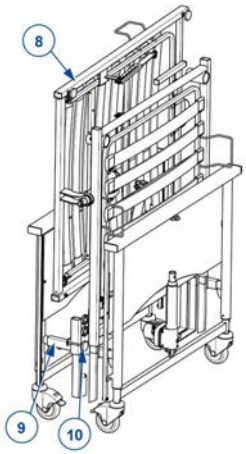	6. Saisissez le pied **(8)** et maintenez le latéralement avec le moteur situé à l'intérieur. 7. [Étiquette n° 2] Placez le pied sur les tubes transversaux **(9)** du kit de transport et serrez avec le bouton étoilé **(10)**. 8. Fixez les sommiers à l'aide de la sangle auto-agrippante. Fixez la sangle au tube supérieur d'une partie du cadre en la faisant passer par la boucle, puis enroulez-la autour des tubes supérieurs des deux parties du cadre.

3.1.1.2. Club *Vario*

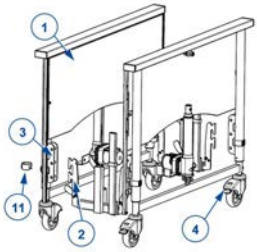

1. Prenez les panneaux **(1)** .
2. Installez la fixation du kit de transport **(2)** dans la fixation des panneaux **(2)**. Verrouillez à l'aide des retenues **(11)**. Montez le kit de transport dans la position la plus basse des panneaux de lit.
3. Bloquez les freins des panneaux de lit **(4)**.

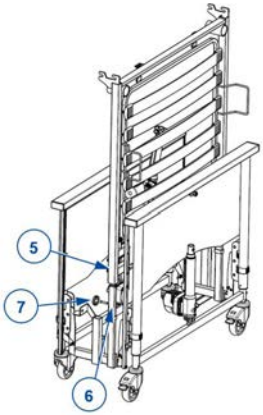

4. Prenez la tête **(5)** et maintenez-le avec le moteur orienté vers le bas.
5. [Étiquette n° 1] Faites glisser la rainure de la tête **(5)** dans la rainure du kit de transport **(6)**. Fixez la tête **(5)** avec le bouton étoilé **(7)**.

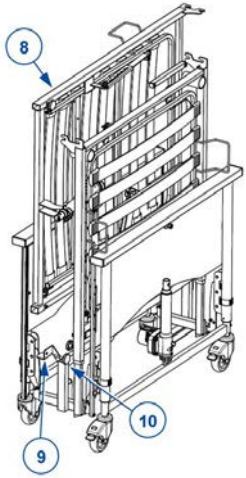

6. Saisissez le pied **(8)** et maintenez le latéralement avec le moteur situé à l'intérieur.
7. [Étiquette n° 2] Placez le pied sur les supports **(9)** du kit de transport et serrez avec le boulon étoilé **(10)**.
8. Fixez les sommiers à l'aide de la sangle auto-agrippante. Fixez la sangle au tube supérieur d'une partie du cadre en la faisant passer par la boucle, puis enroulez-la autour des tubes supérieurs des deux parties du cadre.

3.1.2. Kit de transport horizontal (universel)

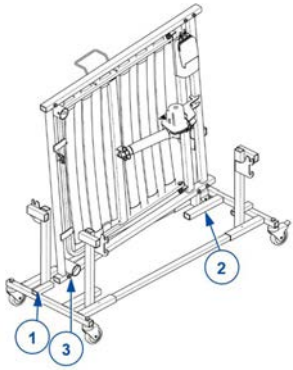

1. Saisissez la tête et maintenez la avec le moteur à l'intérieur du kit de transport.
2. Faites glisser le tube du cadre de lit sur le tube court **(1)** du kit de transport. Laissez l'autre extrémité reposer sur le long tube du kit de transport **(2)**.
3. Fixez la tête avec le bouton étoilé **(3)**.
4. Répétez les étapes ci dessus pour l'extrémité du pied.

5. Saisissez le panneau de la tête et du pied.
6. Pour Club *Vario*, Club *UL*: Montez les fixations de panneau **(4)** sur les crochets **(5)** du kit de transport (pour le Club *Vario*: utilisez l'attache la plus basse). Verrouillez avec les pinces de verrouillage.
7. Pour le Club: Montez les fixations de panneau **(6)** sur le tuve court **(7)** du kit de transoprt. Serrez avec la vis.
8. Répétez pour l'autre panneau.

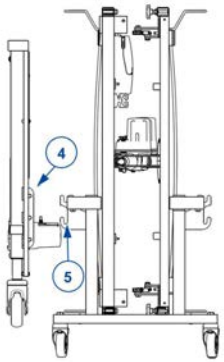

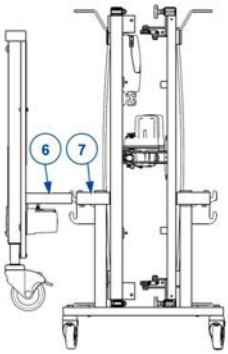

4. Montage du lit

⚠ ATTENTION

Risque de blessures ou de dommages

- Le lit doit être (dé)monté par un revendeur spécialisé conformément aux instructions fournies dans ce chapitre.
- Utilisez uniquement les paramètres décrits dans ce manuel.
- N'utilisez que les pièces décrites dans ce manuel.
- Utilisez uniquement des pièces de rechange ou de remplacement d'origine approuvées par Vermeiren.
- Assurez-vous qu'aucune personne aux alentours ne pénètre dans la zone de travail.
- Gardez la zone de (dé)montage propre et ordonnée pour éviter toute chute.
- Rassemblez toutes les petites pièces dans une boîte ou un sac.
- Lorsque vous (dé)montez et utilisez le lit, assurez-vous de ne coincer aucun objet ni aucune partie de votre corps entre les pièces. Faites particulièrement attention à la position des câbles.

ⓘ Lisez le manuel d'utilisation de ce lit. Veuillez garder à l'esprit les détails techniques et les limites de l'utilisation prévue. Pour de plus amples informations, prenez contact avec Vermeiren.

4.1. Outils

Pour régler le lit, les outils suivants sont nécessaires :

- Clé de serrage n°. 6
- Clés Allen n ° 4, 5

4.2. Montage

4.2.1. Panneau de tête / panneau de pieds

4.2.1.1. Club

1. Faites glisser le tube de fixation du panneau de tête **(4)** dans le tube du sommier à lattes **(3)**.
2. Fixez le sommier à lattes **(1)** avec les boutons en étoile **(2)**.
3. Répétez l'opération pour le panneau de pied. Assurez-vous que les sommiers sont correctement montés.

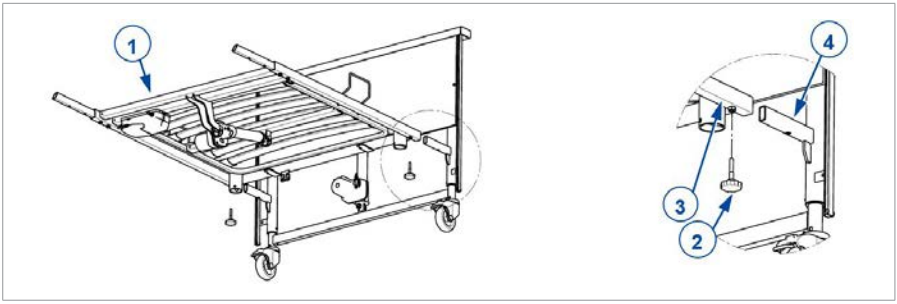

4.2.1.2. Club *Vario*

1. Installez la fixation du sommier **(3)** dans la fixation de panneau frontal **(4)**.
2. Fixez le sommier **(1)** à l'aide des retenues **(5)**.
3. Répétez l'opération pour le panneau de pied. Assurez-vous que les sommiers sont correctement montés.

Le sommier peut être monté dans 2 positions différentes (B , C): par incréments de 64 mm.

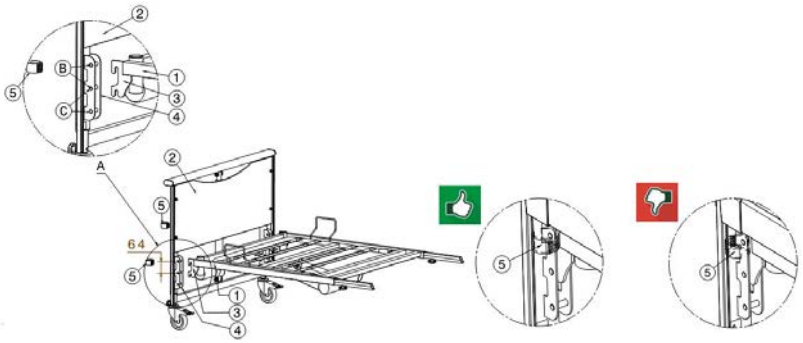

1. Sommier à lattes
2. Panneau arrière et frontal
3. Fixation du sommier
4. Fixation des panneaux
5. Retenue

4.2.1.3. Club *UL*

1. Installez la fixation du sommier **(3)** dans la fixation de panneau frontal **(4)**.
2. Fixez le sommier **(1)** à l'aide des retenues **(5)**.
3. Répétez l'opération pour le panneau de pied. Assurez-vous que les sommiers sont correctement montés.

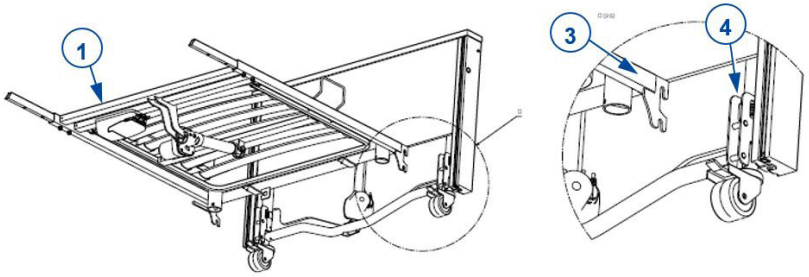

4.2.2. Sommier à lattes

1. Retirez les boulons en étoile **(2)**.
2. Insérez le connecteur **(3)** dans les tubes du cadre du sommier à lattes pour les pieds et la tête. Assurez vous qu'il soit correctement orienté : les trous dans les tubes extérieur et intérieur doivent être alignés pour insérer les boulons en étoile, voir l'image.
3. Insérez et resserrez les boulons en étoile **(2)** des sommiers.

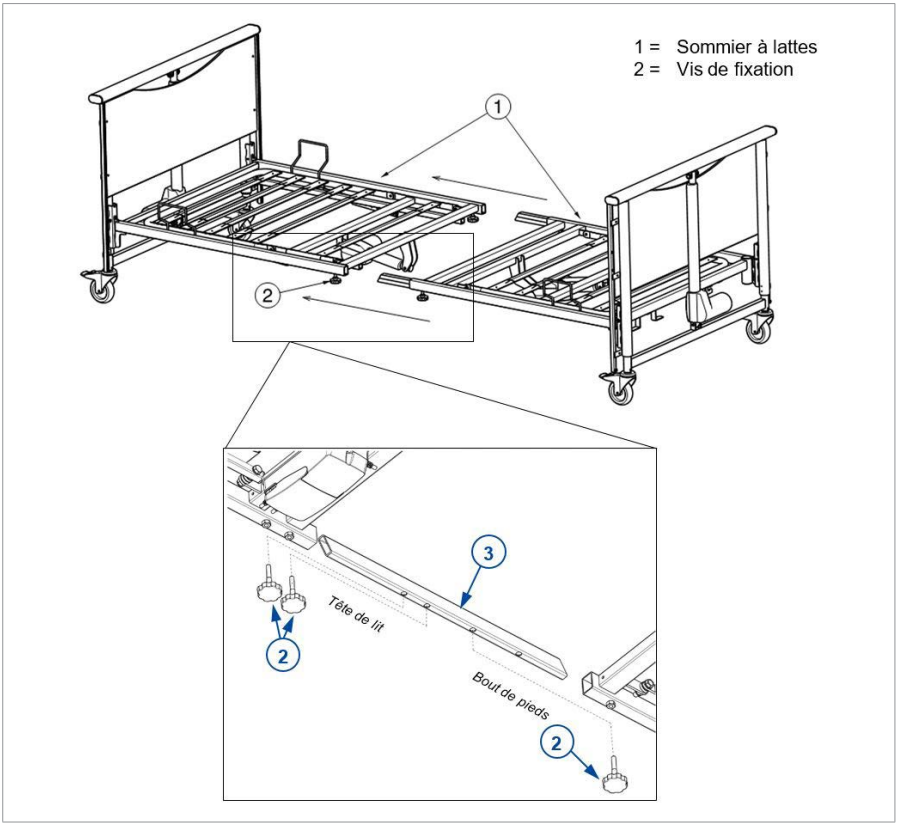

4.2.3. Barrières latérales

4.2.3.1. Barrières latérales en bois

Ajuster la hauteur du lit au milieu. Avec une hauteur trop faible, il n'est pas possible de monter les rails. latéraux. Avec une trop grande hauteur, vous devez tirer les rails latéraux trop loin vers le haut.

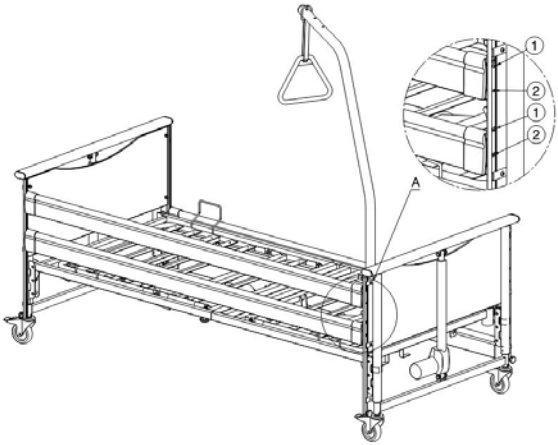

1. Position la plus élevée
2. Position la plus basse

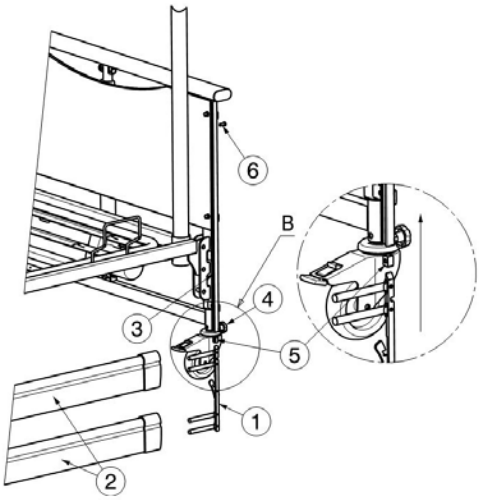

1. Rails à broche
2. Barreaux en bois (2 éléments de part et d'autre)
3. Glissière
4. Contre-écrou
5. Arrêt
6. Vis

1. Insérez les rails à broche **(1)** à droite et à gauche dans le barreau en bois supérieur. Insérez les rails à broche **(1)** à droite et à gauche dans le barreau en bois inférieur **(2)**.
2. Glissez tout ce système de rail **(1)** + barreaux en bois **(2)** dans le guide prévu **(3)** de barreau frontal ou arrière de lit. Saisissez la latte de bois supérieure vers le haut jusqu'à ce que les verrous de rails latéraux en bois soient en position.
3. Introduisez les contre-écrous **(4)** et serrez-les.
4. Répétez les instructions ci-dessus pour l'autre côté.

4.2.3.2. Barrières métales (pas pour Club *UL*)

1. Placez les crochets **(1)** sur le tube du cadre **(2)**.
2. Localisez l'autocollant flèche à l'intérieur du sommier côté tête. Positionner le côté du crochet **(1)** contre la tête de la flèche.
3. Serrez le boulon étoilé **(3)**. Assurez vous que les deux côtés soient bien serrés.
4. Répétez les instructions ci-dessus pour l'autre côté.

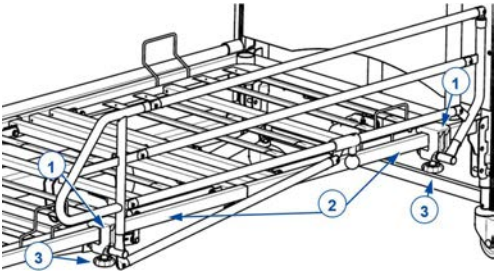

4.2.3.3. Rails lateraux fendus (pas pour Club *UL*)

Faites attention à la différence entre les rails de tête ou de pied (les rails de tête sont plus courts que les rails de pieds).



1. Prenez l'un des rails latéraux fendus.
2. Placez les fixations **(1)** des rails latéraux séparés sur le support du cadre du matelas **(2)**.
3. Serrez fermement les deux vis **(3)** au bas de chaque accessoire.
4. Répétez pour tous les autres rails latéraux séparés.
5. Assurez vous que tous les rails latéraux sont fermement fixes en place.

4.2.4. Raccordements côté transfo

⚠ ATTENTION

Risque de blessures

- Ne posez pas d'objets sur le raccordement et le câble, et protégez-les contre les charges mécaniques.

1. Il convient d'utiliser une prise 220V/230V, 50Hz installée conformément aux prescriptions VDE.
2. Le schéma des connexions du transformateur est présenté dans la figure ci-dessous. Pour insérer les câbles, ouvrez le couvercle supérieur du transformateur. Sinon, les câbles ne seront pas fixés en place.
3. Lorsque tous les câbles ont été fixés, fermez le couvercle supérieur.

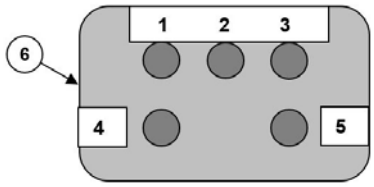

1. Branchement moteur panneau tête
2. Branchement moteur section tête
3. Branchement moteur panneau pied
4. Branchement moteur pliure du genou
5. Télécommande
6. Câbles d'alimentation

ℹ Les fiches de raccordement du moteur portent le même numéro que les raccordements sur le transformateur.

Ne saisissez la fiche que pour la débrancher de la prise de courant.

Le raccordement au secteur ne doit pas comporter de boucles ni de coudes et ne doit pas passer autour d'arêtes vives. Protégez le raccordement au secteur et le câble menant à l'interrupteur manuel contre l'écrasement.

4.2.5. Décharge de traction et câble d'alimentation

⚠ ATTENTION

Risque de dommages

- Le câble d'alimentation doit être positionné avec soin, sans former de coude, sans être étiré et sans toucher le sol.

Sous la barre transversale du sommier à lattes se trouve un crochet serre câble pour le câble d'alimentation.

1. Tirer le câble d'alimentation **(1)** à la longueur désirée de manière à ce que le câble d'alimentation **(2)** puisse être installé sous le sommier à lattes sans pendre. Veiller à ce que le câble **(2)** reste détendu dans toutes les positions de réglage.
2. Fixer le câble d'alimentation au serre câble : faites une boucle autour du haut du serre câble **(1)**, puis bouclez chaque côté du câble derrière les petits crochets.

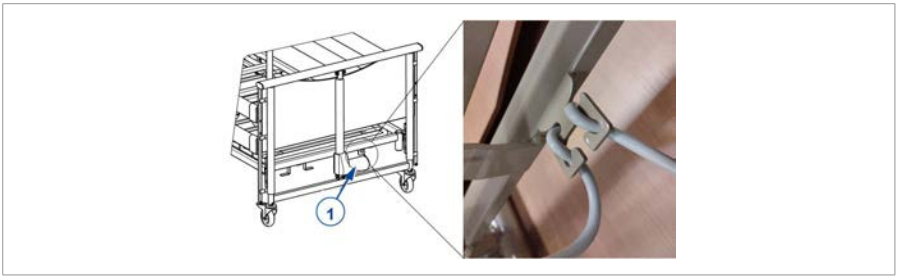

4.2.6. Câblage

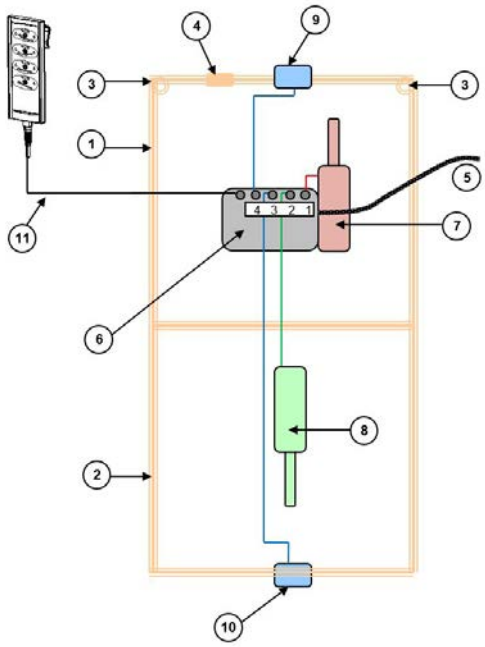

1. Sommier appuie-tête
2. Sommier repose-jambes
3. Supports potence
4. Décharge de traction
5. Câbles d'alimentation
6. Boîtier de contrôle
7. Moteur appuie-tête
8. Moteur du pliure du genou
9. Moteur panneau frontal
10. Moteur panneau arrière
11. Télécommande

Tous les câbles à l'intérieur du cadre du lit doivent être posés de telle façon à éviter tout contact avec le sol et tout risque d'écrasement ou de cisaillement. Insérez les câbles d'alimentation des moteurs dans l'ouverture des supports de moteur.

4.2.7. Potence (en option)

La potence peut être montée d'un côté ou de l'autre du côté tête.

1. Insérez la potence **(1)** jusqu'au fond dans le socle correspondant **(2)**.
2. Faites glisser la rainure du poteau de levage **(3)** sur le tube dans la douille.
3. Tirez la boucle de sangle sur l'extrémité du cadre supérieur **(4)** jusqu'à la position souhaitée.
4. Tirez la sangle **(5)** à travers le triangle **(6)**. Ajustez sa longueur et fixez la sangle.

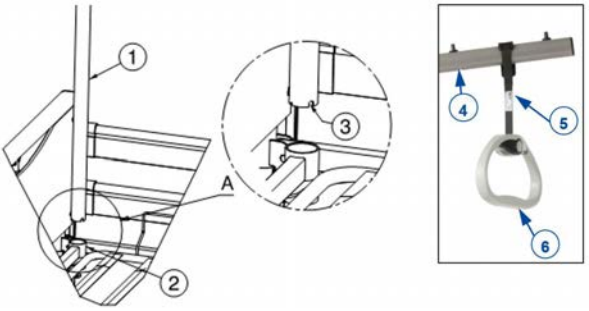

1. Potence
2. Socle du mât
3. Rainure
4. Mât du cadre supérieur
5. Sangle
6. Triangle

4.3. Abaissement d'urgence du appuie-tête

⚠ ATTENTION

Risque de blessures

- Ne placer aucun objet ou partie du corps entre l'appui-tête et le cadre.
- Cette manipulation doit être opérée par au moins deux personnes.

L'appuie-tête peut être abaissé manuellement (abaissement d'urgence en cas de panne du moteur):

1. Saisissez fermement l'appui tête pour l'empêcher de tomber.
2. Une deuxième personne peut libérer la goupille de suspension en pliant le lot de fixation et en tirant la goupille de la suspension du moteur.
3. Abaissez doucement l'appui tête.

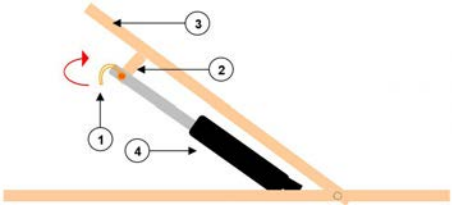

1. Suspension pin
2. Motor attachment
3. Section de tête
4. Headrest motor

NL

Inhoudsopgave

Voorwoord **38**

1. Dit product **39**

2. Leveringsomvang **40**

3. Transport **40**

3.1. Transportkar laden 40

4. Het bed monteren **44**

4.1. Gereedschappen 44
4.2. Montage 44
4.3. Noodaflaat hoofdeinde 53

Voorwoord

Deze handleiding wordt u aangeboden om u te helpen bij de installatie en reparaties van dit verpleegbed. We vragen u met nadruk deze handleiding aandachtig te lezen. Als u, na het lezen van deze handleiding, toch nog vragen heeft, aarzel dan niet om Vermeiren te contacteren.

De informatie in deze handleiding is van toepassing op de volgende bedden:

- Club

Belangrijke opmerking

De productafbeeldingen in deze handleiding dienen om de instructies te verduidelijken. De productdetails in de afbeeldingen kunnen afwijken ten opzichte van uw product.

Beschikbare informatie

Op onze website http://www.vermeiren.com/ kan u steeds de meest recente versie terugvinden van de informatie in deze handleiding. Contacteer deze website regelmatig voor mogelijke updates.

Mensen met een visuele beperking kunnen de elektronische versie van deze handleiding downloaden en laten voorlezen door een tekst-naar-spraak programma.

	Gebruiksaanwijzing Voor gebruiker en vakhandelaar
	Installatiehandleiding Voor de vakhandelaar
	Onderhoudshandleiding voor bedden Voor de vakhandelaar
	Tekeningen van (reserve) onderdelen Voor de vakhandelaar
	EC-conformiteitsverklaring

1. Dit product

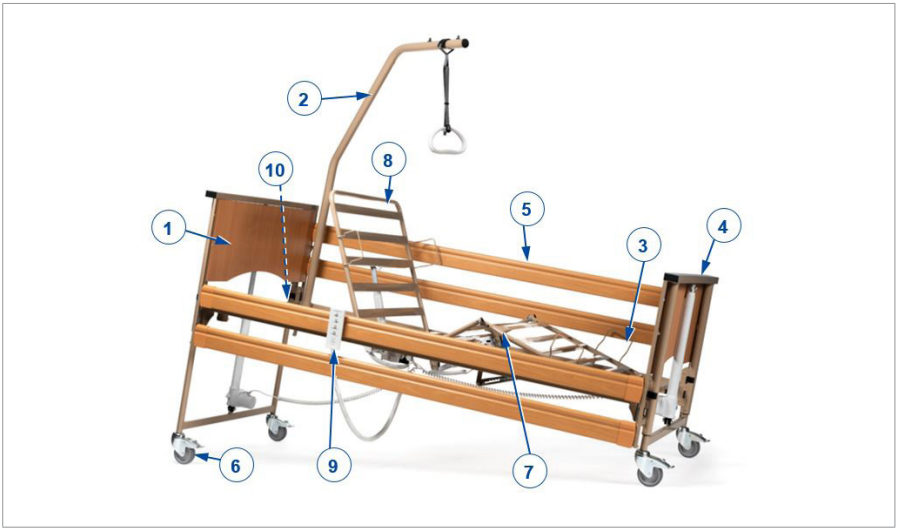

1. Hoofdbord
2. Zelfoprichter/ trapeziumgreep (optioneel)
3. Matrashouder
4. Voetbord
5. Onrusthekken (optioneel)
6. Zwenkwiel met rem
7. Voeteneinde
8. Hoofdgedeelte
9. Handset
10. Identificatieplaat

2. Leveringsomvang

Volgende onderdelen zijn bij de levering ingesloten:

- Hoofd- en voeteinde incl. motoren
- Lattenbodem, voeteneinde met motor
- Lattenbodem, hoofdeinde met transformator en motor
- Handset
- Gebruiksaanwijzing
- Opties

Voor gebruik, controleer of alles is meegeleverd en of er geen beschadiging is aan de onderdelen.

3. Transport

⚠ VOORZICHTIG

Kans op letsel of schade

- Maak alle bedonderdelen en de transportkar goed vast aan het voertuig om het verschuiven tijdens het transport te voorkomen.

3.1. Transportkar laden

⚠ VOORZICHTIG

Kans op letsel of schade

- Verifieer of alle onderdelen goed vast zitten.

3.1.1. Verticale transportset (Club ; Club *Vario*)

3.1.1.1. Club

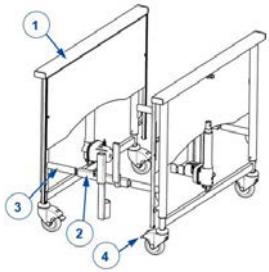

1. Neem het hoofd- en voetbord **(1)** vast.
2. Monteer de bevestiging van de transportset **(2)** in de bevestiging van de borden **(3)**.
3. Blokkeer de remmen van de hoofd- en voetborden **(4)**.

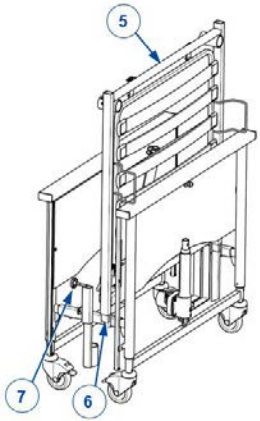

4. Neem het hoofdeinde **(5)** en houdt dit met de motor naar de onderkant gericht.
5. [Label Nr. 1] Schuif de buis van het hoofdeinde **(5)** in de buis van de transportset **(6)**. Zet het hoofdeinde **(5)** vast met de sterknoppen **(7)**.

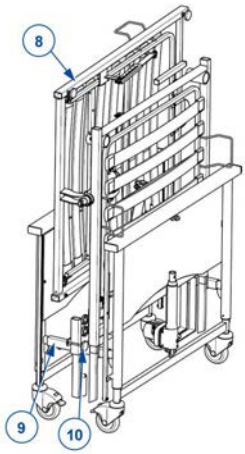

6. Neem het voeteinde **(8)** en houd het zijdelings met de motor aan de binnenkant.
7. [Label Nr. 2] Plaats het voeteinde op de dwarsbuizen **(9)** van de transportset en zet vast met de sterknop **(10)**.
8. Zet de lattenbodems vast met de klittenbandstrook. Bevestig de strook aan de bovenste buis van één framedeel door hem door de gesp te halen. Draai de strook vervolgens rond de bovenste buizen van beide framedelen.

3.1.1.2. Club *Vario*

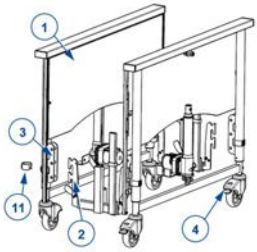

1. Neem het hoofd- en voetbord **(1)** vast.
2. Monteer de bevestiging van de transportset **(2)** in de bevestiging van de borden **(3)**. Maak vast met de blokkeerklemmen **(11)**. Monteer de transportset in de laagste positie van de borden.
3. Blokkeer de remmen van de hoofd- en voetborden **(4)**.

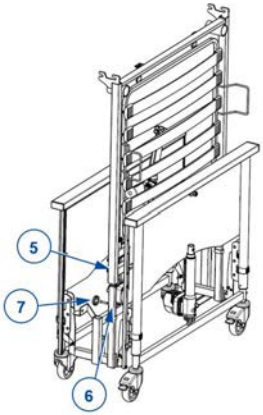

4. Neem het hoofdeinde **(5)** en houdt dit met de motor naar de onderkant gericht.
5. [Label Nr. 1] Schuif de buis van het hoofdeinde **(5)** in de buis van de transportset **(6)**. Zet het hoofdeinde **(5)** vast met de sterknoppen **(7)**.

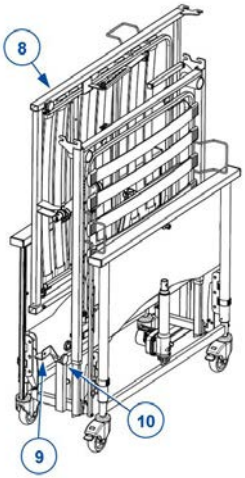

6. Neem het voeteinde **(8)** en houd het zijdelings met de motor aan de binnenkant.
7. [Label Nr. 2] Plaats het voeteinde op de dwarsbuizen **(9)** van de transportset en zet vast met de sterknop **(10)**.
8. Zet de lattenbodems vast met de klittenbandstrook. Bevestig de strook aan de bovenste buis van één framedeel door hem door de gesp te halen. Draai de strook vervolgens rond de bovenste buizen van beide framedelen.

3.1.2. Horizontale transportset (universeel)

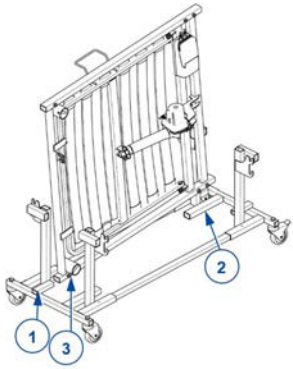

1. Neem het hoofdeinde vast en houd het met de motor aan de binnenzijde van de transportset.
2. Schuif de buis van het bedframe over de korte buis **(1)** op de transportset. Laat de andere kant rusten op de lange buis **(2)** van de transportset.
3. Zet het hoofdeinde vast met de sterknop **(3)**.
4. Herhaal bovenstaande stappen voor het voeteinde.

5. Neem het hoofd- en voetbord erbij.
6. Voor Club *Vario*, Club *UL*: Monteer de bevestiging van de borden **(4)** in de haken **(5)** van de transportset (Voor Club *Vario*: gebruik de laagste bevestiging). Zet vast met de blokkeerklemmen.
7. Voor Club: monteer de bevestiging van de borden **(6)** op de korte buis **(7)** van de transportset. Zet vast met de schroef.
8. Herhaal voor het andere bord.

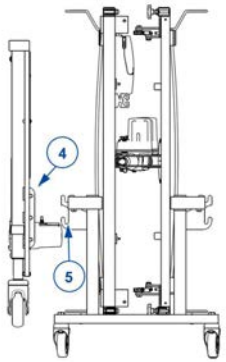

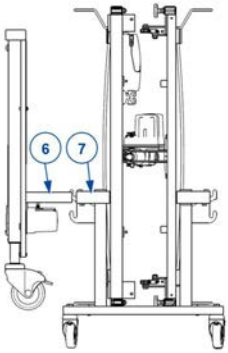

4. Het bed monteren

⚠ VOORZICHTIG

Kans op letsel of schade

- De bedden moeten ge(de)monteerd worden door een vakspecialist volgens de instructies in dit hoofdstuk.
- Gebruik enkel de instellingen zoals beschreven in deze handleiding.
- Gebruik enkel de onderdelen die in deze handleiding beschreven zijn.
- Gebruik enkel reserveonderdelen die werden goedgekeurd door Vermeiren.
- Zorg ervoor dat omstaanders de (de)montageruimte niet kunnen betreden.
- Hou de (de)montageruimte schoon en opgeruimd om vallen te voorkomen.
- Verzamel alle kleine onderdelen in een doos of zak.
- Let, tijdens het (de)monteren en bedienen van het bed, er altijd op dat er geen objecten of lichaamsdelen tussen de bewegende onderdelen bekneld raken. Let in het bijzonder op de positie van de kabels.

ℹ Lees de gebruiksaanwijzing van dit bed. Houd rekening met de technische details en limieten van het vooropgestelde gebruik. Voor meer informatie, neem contact op met Vermeiren.

4.1. Gereedschappen

Om het bed op te stellen, zijn de volgende gereedschappen nodig.

- Moersleutel n° 6
- Inbussleutel nr. 4, 5

4.2. Montage

4.2.1. Hoofdbord/ voetbord

4.2.1.1. Club

1. Schuif de bevestigingsbuis van het hoofdbord **(4)** in de buis van de lattenbodem **(3)**.
2. Zet de lattenbodem **(1)** vast met de sterknoppen **(2)**.

3. Herhaal voor het voetbord. Controleer dat de lattenbodems goed zijn gemonteerd.

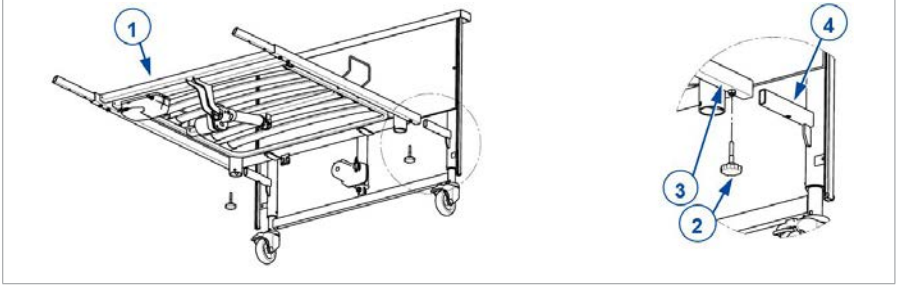

4.2.1.2. Club *Vario*

1. Monteer de bevestiging van de lattenbodem **(3)** in de bevestiging van het hoofdbord **(4)**.
2. Maak de lattenbodem **(1)** met de blokkeerklemmen **(5)** vast.
3. Herhaal voor het voetbord. Controleer dat de lattenbodems goed zijn gemonteerd.

De lattenbodem kan in 2 verschillende posities (B , C): stappen van 64 mm worden gemonteerd.

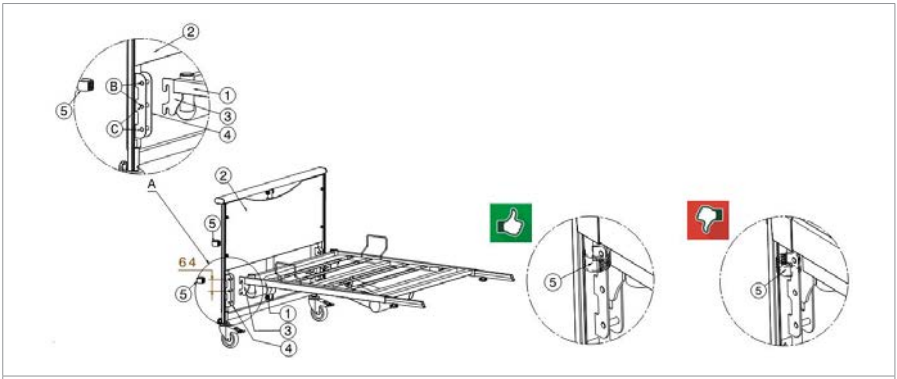

1. Lattenbodem
2. Hoofd- en voetborden
3. Bevestiging lattenbodem
4. Bevestiging borden
5. Blokkeerklem

4.2.1.3. Club *UL*

1. Monteer de bevestiging van de lattenbodem **(3)** in de bevestiging van het hoofdbord **(4)**.
2. Maak de lattenbodem **(1)** met de blokkeerklemmen **(5)** vast.
3. Herhaal voor het voetbord. Controleer dat de lattenbodems goed zijn gemonteerd.

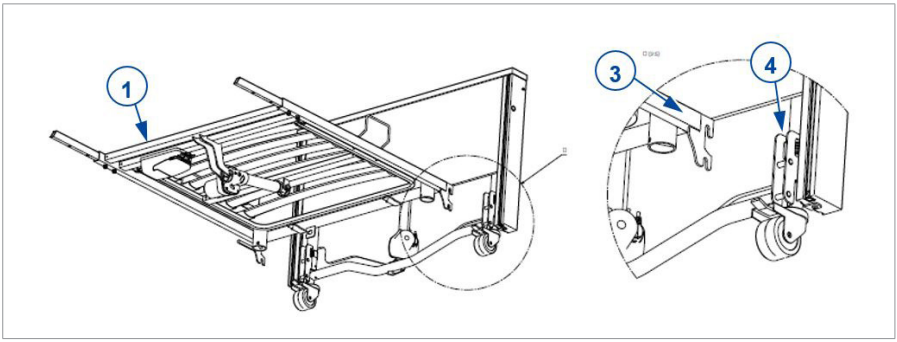

4.2.2. Lattenbodem

1. Verwijder de sterknoppen **(2)**.
2. Schuif het verbindingsstuk **(3)** in de framebuizen van het voet- en hoofdeinde van de lattenbodem. Let op de correcte richting: de gaten in de binnen- en buitenbuizen moeten uitgelijnd zijn om de sterknoppen te kunnen plaatsen, zie afbeelding.
3. Plaats de sterknoppen **(2)** terug in de lattenbodemverbinding en draai vast.

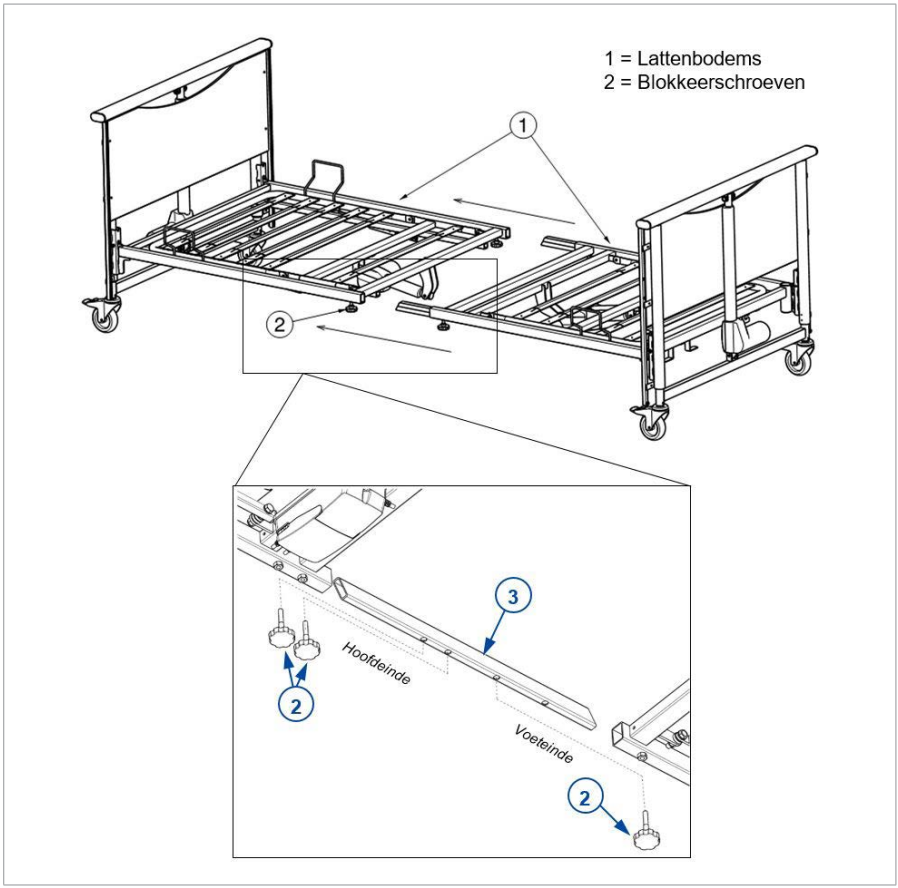

4.2.3. Onrusthekken

4.2.3.1. Houten onrusthekken

Stel het bed in op gemiddelde hoogte. Als het bed te laag wordt ingesteld kunnen de onrusthekken niet gemonteerd worden; te hoog en de onrusthekken moeten te ver naar boven worden opgetild.

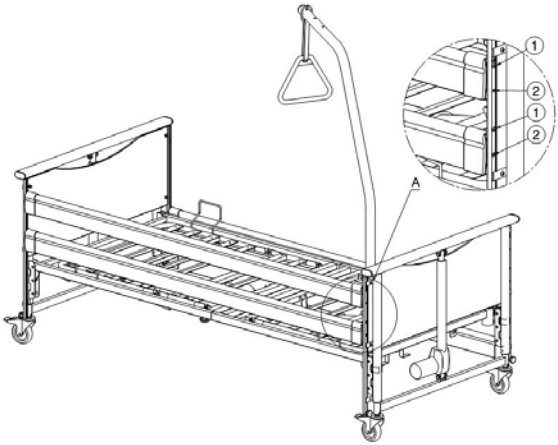

1. Hoogste positie
2. Laagste positie

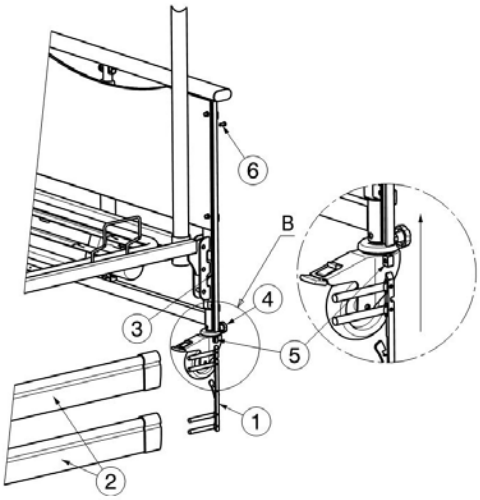

1. Boutrails
2. Houten latten (2 stuks aan elke kant)
3. Geleiderail
4. Vergrendelingsmoer
5. Stop
6. Schroef

1. Plaats de boutrails **(1)** rechts en links in de bovenste houten lat. Plaats de boutrails **(1)** rechts en links in de onderste houten lat **(2)**.
2. Schijf gans dit railsysteem **(1)** + houten latten **(2)** in de voorziene geleiding **(3)** van het hoofd- of voetenbord. Grijp de bovenste houten lat vast en trek deze naar boven totdat het houten onrusthek op de juiste plaats vast klikt.
3. Plaats de vergrendelingsmoeren **(4)** en draai ze vast.
4. Herhaal bovenstaande instructies voor de andere kant.

4.2.3.2. Metalen onrusthekken (niet voor Club *UL*)

1. Plaats de haken **(1)** over de framebuis **(2)**.
2. Vind de sticker met pijl aan de binnenkant van de lattenbodem aan hoofdzijde. Plaats de zijkant van de haak **(1)** tegen de pijlpunt.
3. Draai de sterknoppen **(3)** aan. Zorg ervoor dat beide zeiden stevig zijn aangedraaid.
4. Herhaal bovenstaande instructies voor de andere kant.

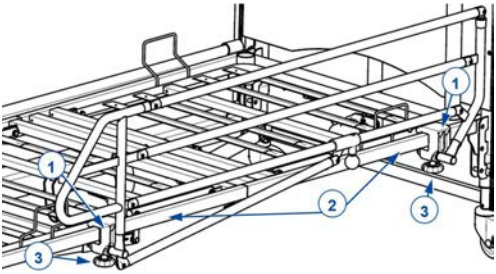

4.2.3.3. Gedeelde onrusthekken (niet voor Club *UL*)

Let op het verschil tussen de hekken voor voet- of hoofdzijde (de hekken voor hoofdzijde zijn korter dan de hekken voor voetzijde).



1. Neem een van de gedeelde onrusthekken.
2. Plaats de bevestigingen **(1)** van het gedeelde zijhek over het frame van de matrasondersteuning **(2)**.
3. Draai beide schroeven **(3)** aan de onderkant van iedere bevestiging stevig vast.
4. Herhaal voor alle gedeelde onrusthekken.
5. Zorg ervoor dat alle onrusthekken stevig op hun plaats zijn bevestigd.

4.2.4. Aansluitingen

⚠ VOORZICHTIG

Gevaar voor letsel

- Plaats geen voorwerpen op de aansluitingen en kabels en bescherm deze tegen mechanische belasting.

1. Een stopcontact van 220V/230V, 50Hz conform de VDE-specificaties moet worden gebruikt.
2. Het diagram voor de aansluitingen van de transformator wordt in onderstaande figuur getoond. Om de kabels aan te sluiten moet het deksel van de transformator geopend worden. Anders kunnen de kabels niet goed op hun plaats gehouden worden.
3. Sluit het deksel weer wanneer alle kabels zijn aangesloten.

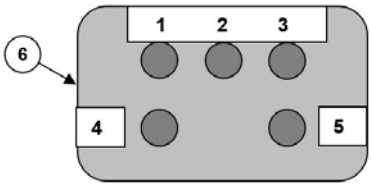

1. Aansluiting motor hoofdbord
2. Aansluiting motor hoofdeinde
3. Aansluiting motor voetbord
4. Aansluiting motor knieknik
5. Handset
6. Voedingskabel

De pluggen van de motorverbindingen zijn met dezelfde nummers gelabeld als de verbindingen van de transformator.

Stoomsnoer altijd aan de stekker uit het stopcontact trekken.

Plaats de voedingskabel zonder lussen, zonder te plooien, en niet langs scherpe kanten. Beveilig de voedingskabel en kabel naar de handset tegen knellen.

4.2.5. Trekontlasting en voedingskabel

⚠ VOORZICHTIG

Gevaar voor beschadiging

- De voedingskabel moet voorzichtig geplaatst worden zonder te plooien, trekken, of de vloer te raken.

Onder de dwarsbalk van de lattenbodem aan het hoofdeinde bevindt zich een haak voor trekontlasting van de voedingskabel.

1. Trek de voedingskabel **(1)** in de gewenste stand zodat de voedingskabel **(2)** zonder door te hangen onder de lattenbodem kan worden gelegd. Let erop dat de kabel **(2)** niet te strak wordt aangetrokken bij een verstelpositie.
2. Bevestig de voedingskabel aan de trekontlasting: maak een lus rond de bovenkant van de trekontlasting **(1)** en haak dan iedere zijde van de kabel achter de haakjes.

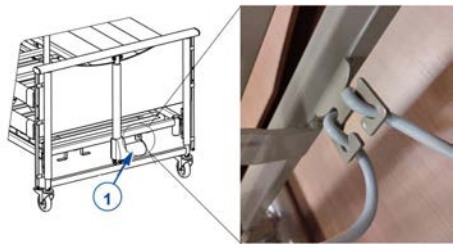

4.2.6. Bekabeling

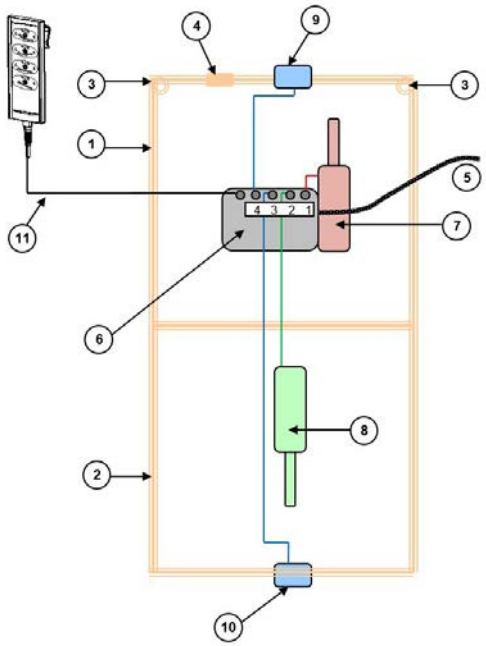

1. Lattenbodem hoofdeinde
2. Lattenbodem voeteinde
3. Houder zelfoprichter
4. Trekontlasting
5. Voedingskabel
6. Controle box
7. Motor hoofdeinde
8. Motor knieknik
9. Motor hoofdbord
10. Motor voetbord
11. Handset

Alle kabels binnenin het bedframe zijn zodanig gemonteerd om contact met de grond te vermijden evenals vervormingen of knellingen. Steek de voedingskabels voor de motoren in de opening op de motorbevestiging.

4.2.7. Zelfoprichter (optioneel)

De zelfoprichter kan aan weerszijden van het hoofdeinde worden gemonteerd.

1. Plaats de zelfoprichter **(1)** zo ver mogelijk in de voorziene bevestigingsbus **(2)**.
2. Laat de groef van de zelfoprichter **(3)** over de pin in de bevestigingsbus zakken.
3. Trek de gordellus over de bovenzijde van het frame **(4)** tot de gewenste positie.
4. Trek de gordel **(5)** door de triangel **(6)**. Maak tot de gewenste lengte en maak de gordel vast.

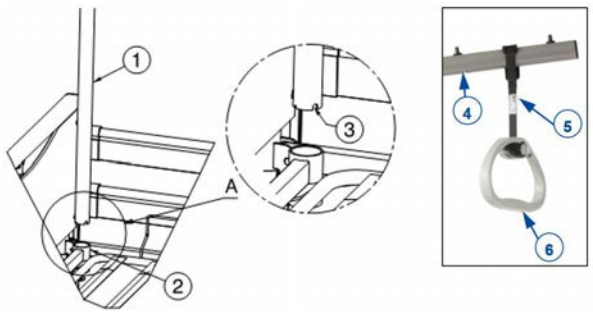

1. Oprichter
2. Bevestigingsbus zelfoprichter
3. Groef
4. Bovenframe zelfoprichter
5. Lus
6. Triangel

4.3. Noodaflaat hoofdeinde

⚠ VOORZICHTIG

Gevaar voor letsel

- Zorg ervoor dat er zich geen objecten of lichaamsdelen tussen de hoofdsteun en het frame bevinden.
- Deze functie moet met minstens twee personen worden bediend.

Het hoofdeinde kan met de hand worden neergelaten (noodaflaat wanneer de motor defect is):

1. Houd de hoofdsteun stevig vast om te voorkomen dat hij valt.
2. Een tweede persoon kan de veiligheidspin verwijderen door de veiligheidslus open te vouwen en de pin te verwijderen van de motorophanging.
3. Laat het hoofdeinde voorzichtig zakken.

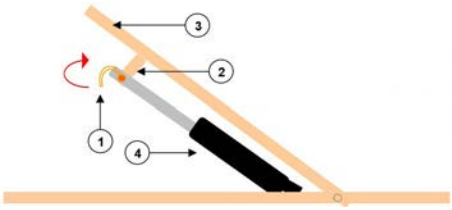

1. Veiligheidspin
2. Motorbevestiging
3. Hoofdgedeelte
4. Motor hoofdeinde

Inhalt

Vorwort **55**

1. Dieses Produkt **56**

2. Lieferumfang **57**

3. Transport **57**

3.1. Beladen des Transportwagens *57*

4. Montage des Pflegebetts **61**

4.1. Werkzeuge 61

4.2. Montage 62

4.3. Notablass Kopfliegeteil 70

Vorwort

Diese Montageanleitung wird als Leitfaden zur Installation und Reparatur dieses Pflegebetts bereitgestellt. Lesen Sie sie daher bitte aufmerksam durch. Sollten Sie nach der Lektüre dieses Handbuchs noch Fragen haben, können Sie sich jederzeit an Vermeiren wenden.

Die Hinweise in dieser Anleitung beziehen sich auf folgende(s) Bett(en):

- Club

Wichtiger Hinweis

Die Produktabbildungen dienen zur Verdeutlichung der Anweisungen. Das gezeigte Produkt kann in Details von Ihrem Produkt abweichen.

Verfügbare Informationen

Auf unserer Webseite http://www.vermeiren.com/ finden Sie stets die aktuellste Version der in diesem Handbuch beschriebenen Informationen. Informieren Sie sich bitte regelmäßig auf dieser Website nach eventuell verfügbaren Aktualisierungen.

Sehbehinderte Menschen können sich die elektronische Version dieses Handbuchs herunterladen und mit Hilfe einer Sprachsyntheselösung („Text-to-Speech-Software") vorlesen lassen.

	Bedienungsanleitung Für Benutzer und Fachhändler
	Montageanleitung Für Fachhändler
	Servicehandbuch für Betten Für Fachhändler
	Zeichnungen von (Ersatz)Teilen Für Fachhändler
	EG-Konformitätserklärung

1. Dieses Produkt

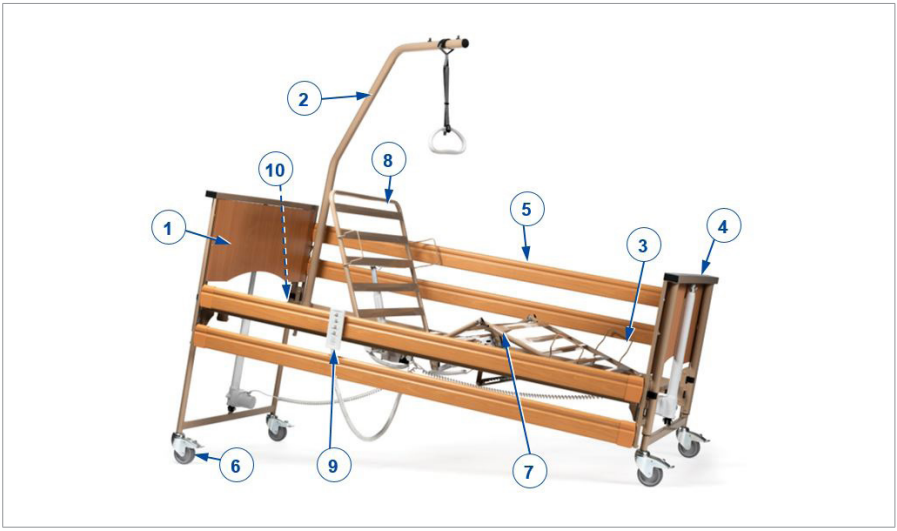

1. Kopfteil
2. Aufrichtstange / Trapezhandgriff (optional)
3. Matratzenhalterung
4. Fußteil
5. Seitengitter (optional)
6. Lenkrolle mit Bremse
7. Fußende
8. Kopfbereich
9. Bedienteil
10. Typenschild

2. Lieferumfang

Folgende Elemente gehören zum Lieferumfang:

- Kopf- und Fußende mit Motoren
- Lattenrost, Fußende mit Motor
- Lattenrost, Kopfende mit Transformator und Motor
- Bedienteil
- Bedienungsanleitung
- Optionen

Überprüfen Sie vor dem Gebrauch, ob alle Teile vorhanden und unbeschädigt sind.

3. Transport

⚠ VORSICHT

Gefahr von Personen- oder Sachschäden

- Befestigen Sie alle Bettelemente und den Transportwagen fest am Fahrzeug, damit sie sich während des Transports nicht bewegen können.

3.1. Beladen des Transportwagens

⚠ VORSICHT

Gefahr von Personen- oder Sachschäden

- Kontrollieren Sie, ob alle Teile ordnungsgemäß gesichert sind.

3.1.1. Vertikaler Transportsatz (Club ; Club *Vario*)

3.1.1.1. Club

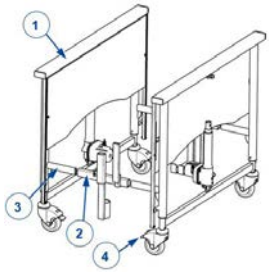

1. Fassen Sie die Paneele an **(1)**.
2. Befestigen Sie die Halterung des Transportsets **(2)** am Aufsatz des Kopfendes **(3)**.
3. Stellen Sie die Bremsen des Kopf- und Fußteils fest **(4)**.

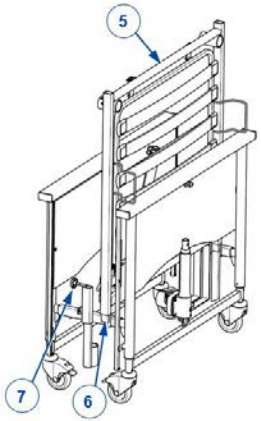

4. Jetzt benötigen Sie den oberen Lattenrost **(5)**. Achten Sie darauf, dass sich der Motor unten befindet.
5. [Etikett Nr. 1] Führen Sie die Schiene des oberen Lattenrosts **(5)** in die Schiene des Transportsets ein **(6)**. Sichern Sie das Kopfteil **(5)** mit dem Sternknopf **(7)**.

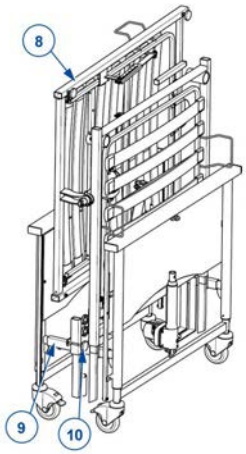

6. Fassen Sie das Fußende **(8)** und halten Sie es seitlich, so dass sich der Motor auf der Innenseite befindet.
7. [Etikett Nr. 2] Setzen Sie das Fußende auf die Querrohre **(9)** des Transportsets und ziehen Sie es mit der Sternschraube **(10)** fest.
8. Sichern Sie die Lattenroste mit dem Klettverschlussband. Befestigen Sie das Band am Oberrohr eines Rahmenteils, indem Sie es durch die Schnalle ziehen, und wickeln Sie es dann um die Oberrohre beider Rahmenteile.

3.1.1.2. Club *Vario*

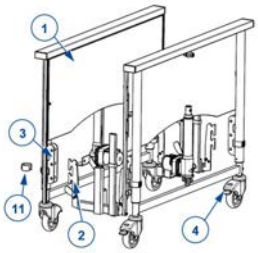

1. Fassen Sie die Paneele an **(1)**.
2. Befestigen Sie die Halterung des Transportsets **(2)** am Aufsatz des Kopfendes **(3)**. Bringen Sie nun die Halterungsklemmen an **(11)**. Befestigen Sie das Transportset in niedrigster Position am Kopfende.
3. Stellen Sie die Bremsen des Kopf- und Fußteils fest **(4)**.

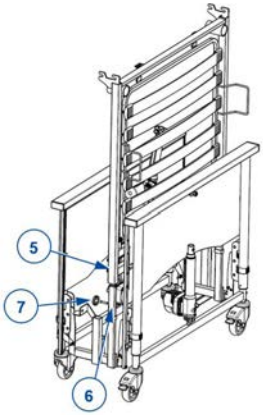

4. Jetzt benötigen Sie den oberen Lattenrost **(5)**. Achten Sie darauf, dass sich der Motor unten befindet.
5. [Etikett Nr. 1] Führen Sie die Schiene des oberen Lattenrosts **(5)** in die Schiene des Transportsets ein **(6)**. Sichern Sie das Kopfteil **(5)** mit dem Sternknopf **(7)**.

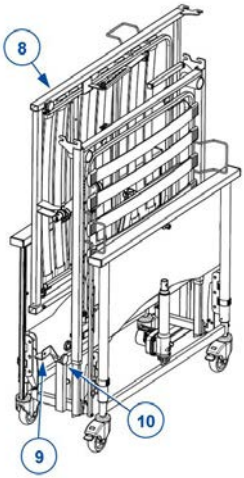

6. Fassen Sie das Fußende **(8)** und halten Sie es seitlich, so dass sich der Motor auf der Innenseite befindet.
7. [Etikett Nr. 2] Setzen Sie das Fußende auf die Stützen **(9)** des Transportsets und ziehen Sie es mit der Sternschraube **(10)** fest.
8. Sichern Sie die Lattenroste mit dem Klettverschlussband. Befestigen Sie das Band am Oberrohr eines Rahmenteils, indem Sie es durch die Schnalle ziehen, und wickeln Sie es dann um die Oberrohre beider Rahmenteile.

3.1.2. Horizontal Transportset (Universal)

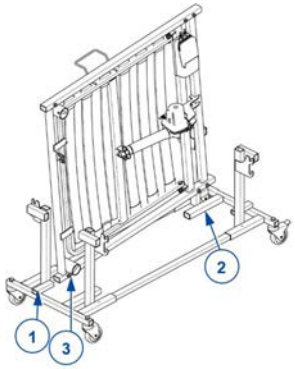

1. Nehmen Sie das Kopfteil des Lattenrostes und halten Sie es mit dem Motor an die Innenseite des Transportsets
2. Schieben Sie das Bettrahmenrohr über das kurze Rohr **(1)** am Transportset. Setzen Sie das andere Ende auf das lange Rohr des Sets **(2)** ruhen.
3. Sichern Sie das Kopfteil mit dem Sternknopf **(3)**.
4. Wiederholen Sie die obigen Schritte für das Fußteil des Lattenrostes.

5. Nehmen sie das Kopf- und Fußteil des Pflegebettes
6. Für Club *Vario*, Club *UL*: Montieren Sie die Plattenbefestigungen **(4)** an den Haken **(5)** des Transportsets (for Club *Vario*: Benutzen sie die unterste Einstellung). Danach mit den Verriegelungsklemmen verriegeln.
7. Für Club: Montieren Sie die Plattenbefestigungen **(6)** an das kurze Rohr **(7)** des Transportsets. Mit der Schraube festziehen.
8. Wiederholen sie die Schritte für das andere Teil.

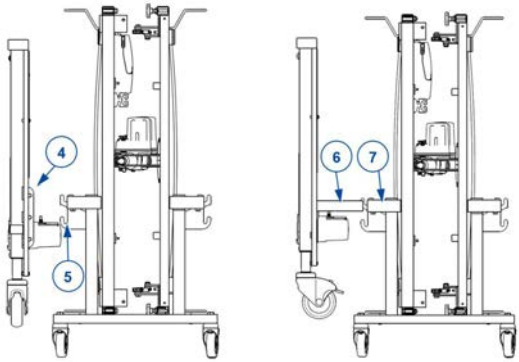

4. Montage des Pflegebetts

⚠ VORSICHT

Gefahr von Personen- oder Sachschäden

- Das Bett muss von einem Fachhändler gemäß den Anweisungen in diesem Kapitel (de) montiert.
- Verwenden Sie ausschließlich die in diesem Handbuch beschriebenen Einstellungen.
- Verwenden Sie ausschließlich die in dieser Anleitung beschriebenen Teile.
- Verwenden Sie ausschließlich von Vermeiren genehmigte Originalzubehör- oder -ersatzteile.
- Lassen Sie keine Unbeteiligten den Arbeitsbereich betreten.
- Halten Sie den (De)Montagebereich sauber und aufgeräumt, um Stürze zu vermeiden.
- Halten Sie alle Kleinteile in einem Karton oder Beutel bereit.
- Achten Sie bei der (De)Montage und Benutzung des Betts darauf, dass keine Gegenstände oder Gliedmaßen zwischen Bettkomponenten eingeklemmt werden. Achten Sie insbesondere auf die Anordnung der Kabel.

ⓘ Lesen sie die Bedienungsanleitung sorgfältig. Beachten Sie die technischen Details und den Verwendungszweck. Weitere Informationen erhalten Sie von Vermeiren.

4.1. Werkzeuge

Um das Pflegebett zu montieren, werden folgende Werkzeuge benötigt:

- Schlüsselsatz 6
- Inbusschlüssel Nr. 4, 5

4.2. Montage

4.2.1. Kopfteil / Fußteil

4.2.1.1. Club

1. Schieben Sie das Befestigungsrohr des Kopfteils **(4)** in das Rohr des Lattenrostes **(3)**.
2. Sichern Sie den Lattenrost **(1)** mit den Sternschrauben **(2)**.
3. Wiederholen Sie den Vorgang für das Fußteil. Achten Sie darauf, dass die Lattenroste sicher montiert sind.

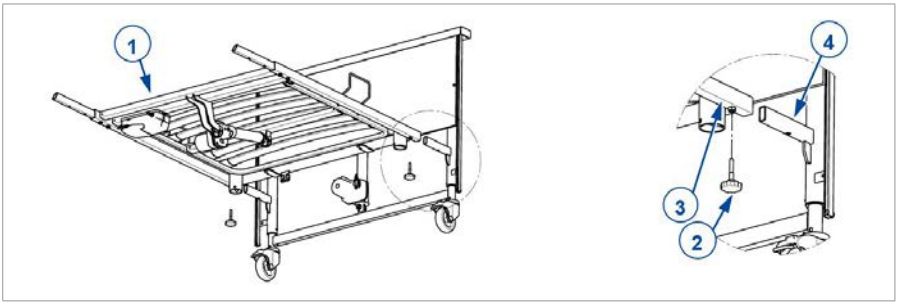

4.2.1.2. Club *Vario*

1. Befestigen Sie die Lattenrosthalterung **(3)** am Aufsatz des Kopfendes **(4)**.
2. Sichern Sie den Lattenrost **(1)** mit den Halterungsklemmen **(5)**.
3. Wiederholen Sie den Vorgang für das Fußteil. Achten Sie darauf, dass die Lattenroste sicher montiert sind.

Der Lattenrost kann in zwei verschiedenen Positionen (B , C): montiert werden (64 mm).

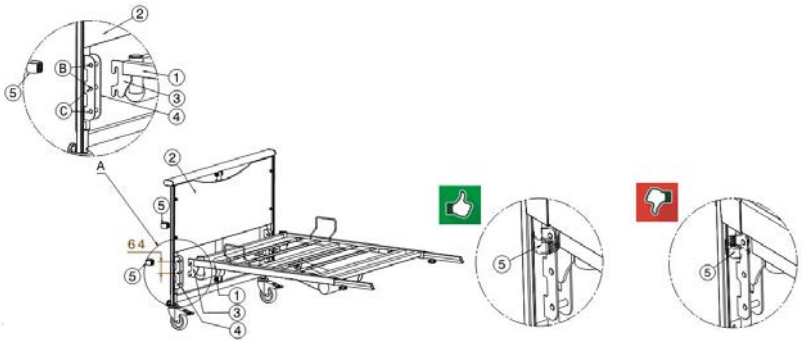

1. Lattenrost
2. Kopf- und Fußteil
3. Lattenrosthalterung
4. Aufsatz
5. Halterungsklemmen

4.2.1.3. Club *UL*

1. Befestigen Sie die Lattenrosthalterung **(3)** am Aufsatz des Kopfendes **(4)**.
2. Sichern Sie den Lattenrost **(1)** mit den Halterungsklemmen **(5)**.
3. Wiederholen Sie den Vorgang für das Fußteil. Achten Sie darauf, dass die Lattenroste sicher montiert sind.

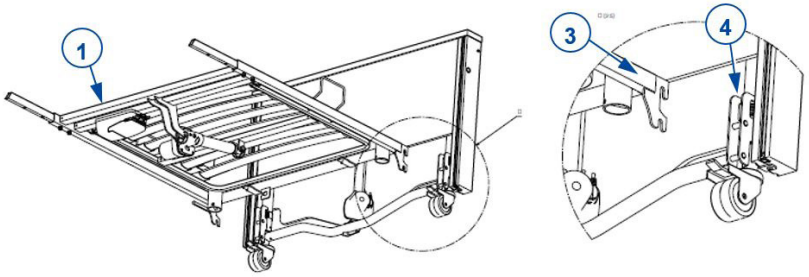

4.2.2. Lattenrost

1. Entfernen Sie die Sternschrauben **(2)**.
2. Stecken Sie das Verbindungsstück **(3)** in die Rahmenrohre des Fuß- und Kopf-teils. Achten Sie auf die richtige Ausrichtung: Die Löcher im Innen- und Außenrohr müssen übereinstimmen, um die Sternschrauben einzusetzen, siehe Abbildung.
3. Setzen Sie die Sternschrauben **(2)** der Lattenrostverbindung ein und ziehen Sie sie wieder fest.

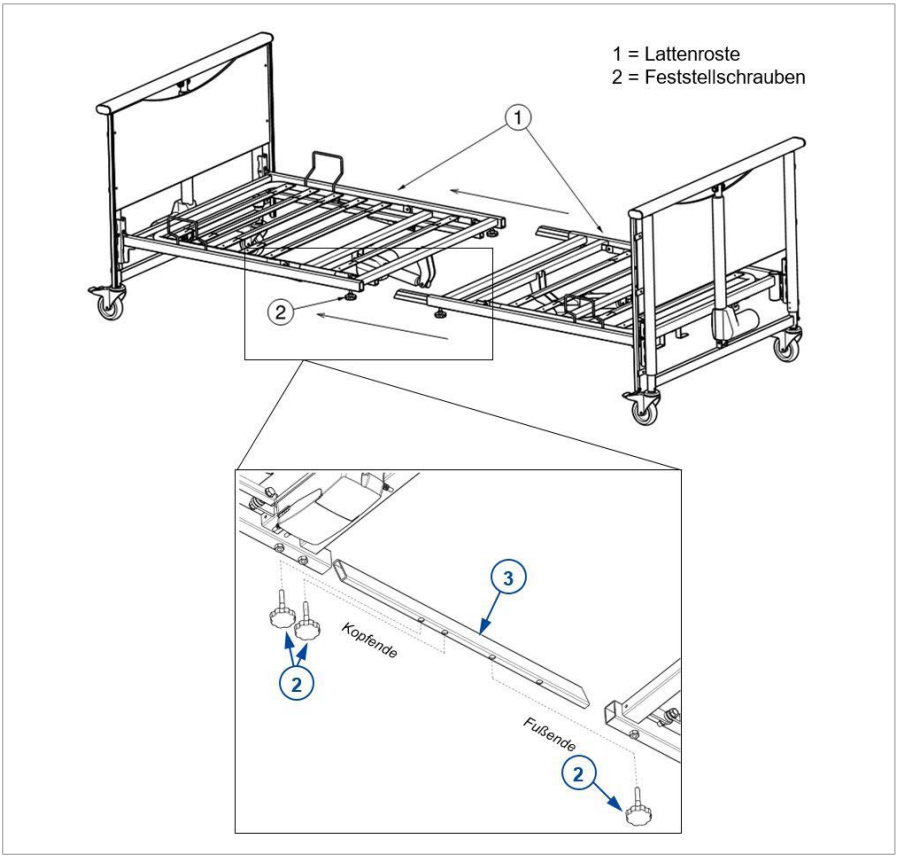

4.2.3. Seitengeländer

4.2.3.1. Seitengitter aus Holz

Passen Sie die Höhe des Bettes an. Bei sehr niedriger Höhe ist es nicht möglich, Seitengitter anzubringen. Ist die Liegehöhe zu hoch, müssten die Seitengitter zu weit oben angebracht werden.

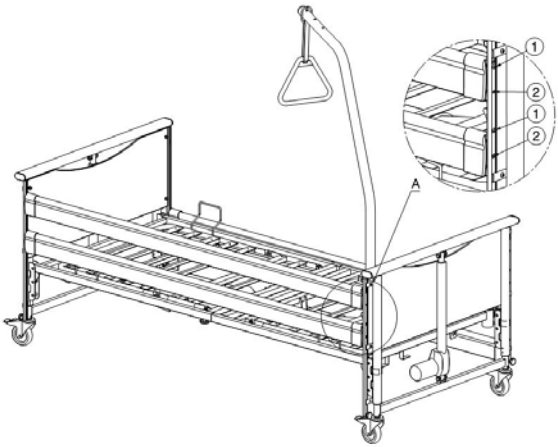

1. Höchste Position
2. Niedrigste Position

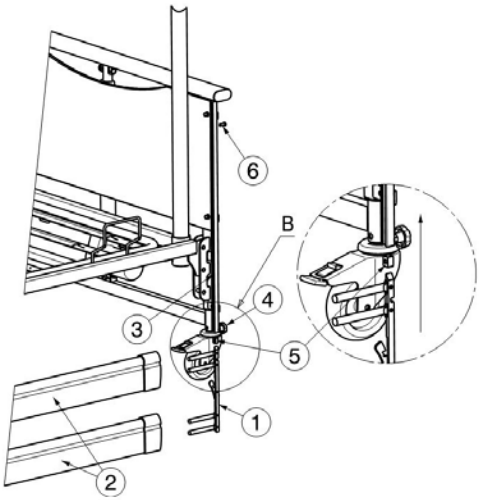

1. Bolzenschienen
2. Hölzerne Seitengitterholme (je zwei pro Seite)
3. Schiene für die Seitengitter
4. Kontermutter
5. Stoppmutter
6. Schraube

1. Stecken Sie die Bolzenschienen **(1)** rechts und links in den oberen Seitengitterholm. Stecken Sie die Bolzenschienen **(1)** rechts und links in den unteren Seitengitterholm **(2)**.
2. Schieben Sie die an den **(1)** Seitengitterholmen befestigten Bolzenschienen **(2)** in die jeweilige Schiene **(3)** am Kopf- bzw. Fußende des Bettes. Ziehen Sie den oberen Seitengitterholm nach oben, bis das hölzerne Seitengitter einrastet.
3. Die Kontermuttern **(4)** aufsetzen und anziehen.
4. Wiederholen Sie die Schritte auf der anderen Seite.

4.2.3.2. Seitengitter aus Metall (nicht für Club *UL*)

1. Setzen Sie die Haken **(1)** auf das Rahmenrohr **(2)**.
2. Suchen Sie den Pfeilaufkleber auf der Innenseite des kopfseitigen Lattenrostes. Legen Sie die Seite des Hakens **(1)** gegen die Pfeilspitze.
3. Ziehen Sie die Sternschraube **(3)** fest. Vergewissern Sie sich, dass beide Seiten fest angezogen sind.
4. Wiederholen Sie die Schritte auf der anderen Seite.

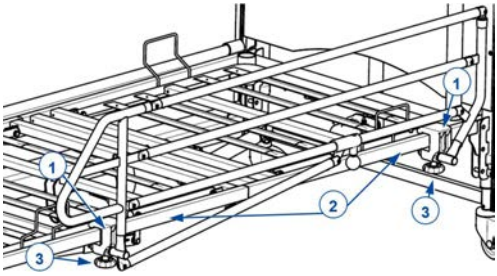

4.2.3.3. Geteilte seitengitter (Nicht für Club *UL*)

Beachten Sie den Unterschied zwischen Schienen am Kopfende oder Fußende (Schienen am Kopfende sind kürzer als Schienen am Fußende).



1. Nehmen sie eines der Seitengitter.
2. Legen Sie die Seitengitterbefestigungen **(1)** über die Matratzenrahmenhalterung **(2)**.
3. Ziehen Sie die beiden Schrauben **(3)** an der Unterseite jedes Aufsatzes **(40)** fest an.
4. Wiederholen Sie diesen Vorgang für alle anderen geteilten Seitengitter.
5. Stellen Sie sicher, dass alle Seitengitter fest sitzen.

4.2.4. Transformator Anschlüsse

⚠ VORSICHT

Verletzungsgefahr

- Keine Gegenstände auf Anschluss und Zuleitung stellen, sowie vor mechanischen Belastungen schützen.

1. Als Stromquelle ist eine nach VDE-Bestimmungen errichtete Netzsteckdose 220V/230V, 50Hz zu benutzen.
2. Anschluss an den Transformator nur nach folgendem Schema. Öffnen Sie zum Einführen der Kabel den oberen Deckel des Trafos. Andernfalls werden die Kabel nicht fixiert.
3. Wenn alle Kabel befestigt sind, schließen Sie den oberen Deckel.

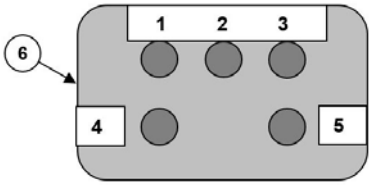

1. Anschluss Motor Kopfteil
2. Anschluss Motor Kopfliegeteil
3. Anschluss Motor Fußteil
4. Anschluss Motor Knieknick
5. Bedienteil
6. Netzkabel

Die Motoranschlussstecker sind mit derselben Nummer wie die Anschlüsse am Transformator gekennzeichnet.

Netzanschlussleitung nur am Stecker anfassen und aus der Netzsteckdose ziehen.

Der Stromanschluss darf keine Schlaufen oder Knicke haben und sollte nicht über scharfe Kanten verlaufen. Schützen Sie den Stromanschluss und das zum Bedienteil führende Kabel vor Beschädigungen.

4.2.5. Zugentlastung und netzkabel

⚠ VORSICHT

Beschädigungsgefahr

- Das Stromkabel muss sorgfältig ohne Knicke, Zugbelastung oder Bodenberührung verlegt werden.

Unterhalb des Querholms des Kopflattenrostes gibt es eine Zugentlastung für das Netzkabel.

1. Ziehen Sie die gewünschte Länge des Netzkabels **(1)** heraus, so dass das Netzkabel **(2)** ohne durchzuhängen unter dem Lattenrost verläuft. Achten Sie darauf, dass das Kabel **(2)** in keiner Einstellposition unter Zugbelastung steht.
2. Befestigung des Kabels an der Zugentlastung: Legen sie eine Schlaufe um die Oberseite der Zugentlastung **(1)** und hängen sie dann das Kabel auf beiden Seiten hinter die kleinen Haken.

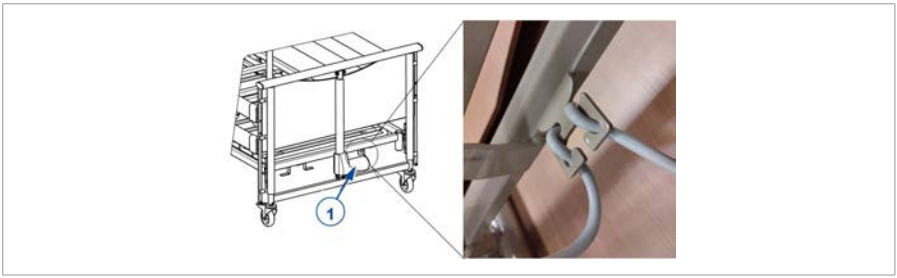

4.2.6. Kabelverlegung

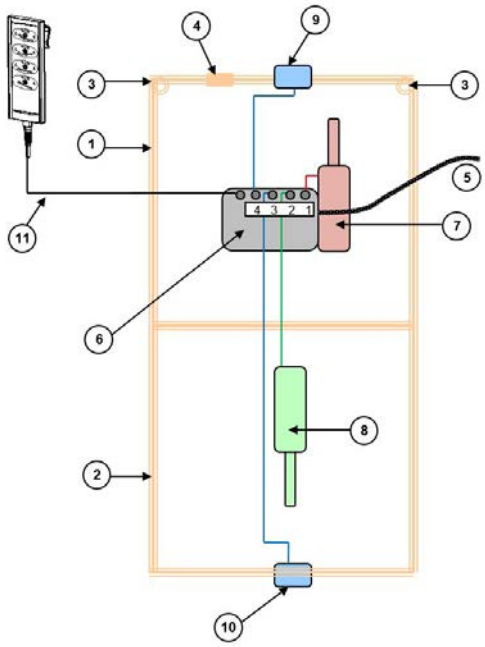

1. Kopflattenrost
2. Fußlattenrost
3. Aufnahmen Aufrichter
4. Zugentlastung
5. Netzkabel
6. Kontrollbox
7. Motor Kopfliegefläche
8. Motor Knieknick
9. Motor Stirnteil Kopf
10. Motor Stirnteil Fuß
11. Bedienteil

Alle Verkabelungen inner-halb des Bettrahmens sind so zu verlegen, dass kein Bodenkontakt und keine Quetsch- und Scherstellen entstehen. Führen Sie die Stromkabel für die Motoren in die Öffnung an den Motorhalterungen ein.

4.2.7. Aufrichter (optional)

Der Aufrichter kann auf beiden Seiten des Kopfteils angebracht werden.

1. Setzen Sie die Stange **(1)** so weit wie möglich in die entsprechende Aufnahme **(2)** ein.
2. Lassen Sie die Nut an der Hubstange **(3)** über das Rohr in der Buchse gleiten.
3. Ziehen Sie den Gurt über das Ende des oberen Rahmens **(4)** bis zur gewünschten Position.
4. Ziehen Sie den Gurt **(5)** durch den Trapezhandgriff **(6)**. Stellen Sie die Länge ein und sichern Sie den Gurt.

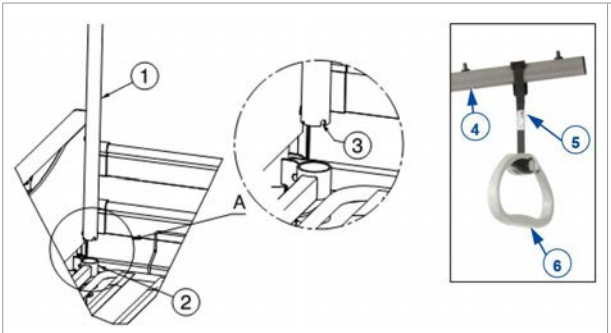

1. Aufrichter
2. Stangenaufnahme
3. Nut
4. Oberer Stangenrahmen
5. Gurt
6. Trapezhandgriff

4.3. Notablass Kopfliegeteil

⚠ VORSICHT

Verletzungsgefahr

- Achten Sie darauf, dass sich keine Gegenstände und/oder Körperteile zwischen dem Kopfteil und dem Rahmen befinden.
- Der Notablass ist nur mit mindestens zwei Personen zulässig.

Das Kopfteil des Pflegebettes kann manuell abgesenkt werden (Notabsenkung bei Motorschaden):

1. Fassen Sie das Kopfteil fest an, damit sie nicht herunterfällt.
2. Eine zweite Person legt die Sicherungslasche der oberen Moterbefestigung um und zieht den Sicherungsbolzen heraus.
3. Senken Sie die Kopfstütze vorsichtig ab.

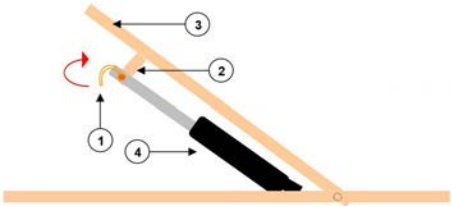

1. Sicherungsstift
2. Motorbefestigung
3. Kopfbereich
4. Motor Kopfstütze

IT

Sommario

Premessa **72**

1. Questo prodotto **73**

2. Oggetto della fornitura **74**

3. Trasporto **74**

3.1. Caricamento del carrello di trasporto 74

4. Montaggio del letto **78**

4.1. Attrezzi 78

4.2. Montaggio 78

4.3. Alzatesta a funzionamento manuale d'emergenza 87

Premessa

Questo manuale viene fornito a supporto delle attività di installazione e riparazione del relativo letto per degenti. Leggerlo attentamente. Per eventuali ulteriori domande successive alla lettura di questo manuale, rivolgersi a Vermeiren.

Le informazioni contenute in questo manuale sono valide per il/i seguente/i letto/i:

- Club

Nota importante

Le immagini del prodotto vengono utilizzate per chiarire le istruzioni. I dettagli del prodotto mostrato possono essere diversi da quelli del prodotto in uso.

Informazioni disponibili

Sul sito Web di Vermeiren, all'indirizzo http://www.vermeiren.com/, è sempre disponibile la versione più recente delle informazioni contenute in questo manuale. Visitare con regolarità tale sito per verificare l'esistenza di eventuali aggiornamenti.

Le persone ipovedenti possono scaricare la versione elettronica di questo manuale e farlo leggere da un software applicativo di sintesi vocale.

	Manuale di istruzioni Per l'utente e il rivenditore specializzato
	Istruzioni di installazione Per il rivenditore specializzato
	Manuale di assistenza per i letti Per il rivenditore specializzato
	Disegni dei componenti (di ricambio) Per il rivenditore specializzato
	Dichiarazione di conformità CE

1. Questo prodotto

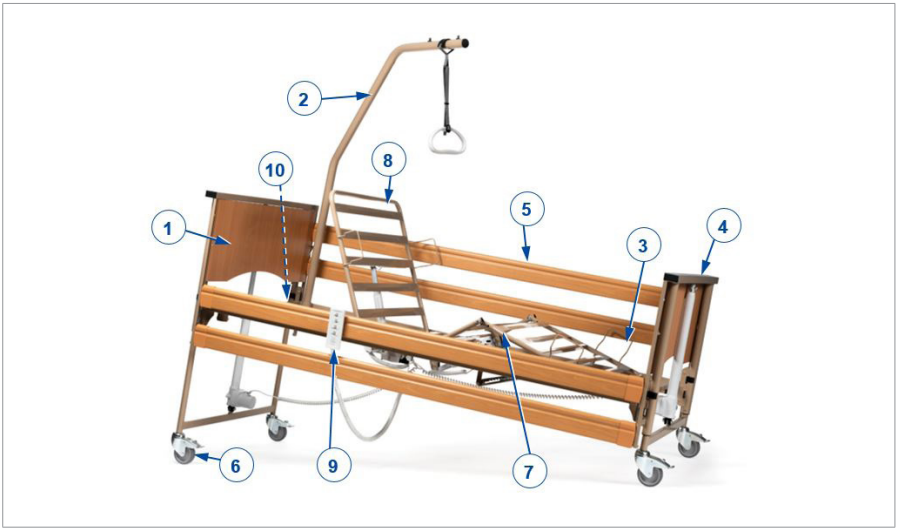

1. Testiera
2. Asta di sollevamento / maniglia trapezoidale (opzionale)
3. Fermo del materasso
4. Pediera
5. Sponda laterale (opzionale)
6. Ruota orientabile con freno
7. Lato piedi
8. Sezione di supporto della testa
9. Telecomando
10. Targhetta di identificazione

2. Oggetto della fornitura

Gli articoli riportati di seguito fanno parte della fornitura standard.

- Pannelli in legno inclusi i motori
- Rete a doghe, pediera incl. motore
- Rete a doghe, testiera incl. trasformatore e motore
- Telecomando
- Manuale di istruzioni
- Opzioni

Prima dell'uso, verificare che siano presenti tutti gli articoli e che nessuno di essi sia danneggiato.

3. Trasporto

⚠ ATTENZIONE

Rischio di lesioni o di danni

- Ancorare saldamente al veicolo tutti i componenti del letto e il carrello di trasporto, per evitare che si muovano durante il tragitto.

3.1. Caricamento del carrello di trasporto

⚠ ATTENZIONE

Rischio di lesioni o di danni

- Verificare che tutti i componenti siano fissati saldamente.

3.1.1. Set per il trasporto in verticale (Club ; Club *Vario*)

3.1.1.1. Club

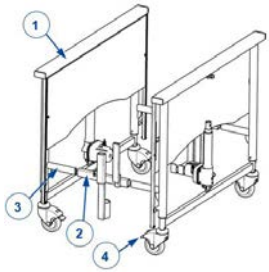	1. Afferrare i pannelli **(1)**. 2. Montare l'attacco del set per il trasporto **(2)** nell'attacco dei pannelli **(3)**. 3. Bloccare i freni dei pannelli **(4)**.
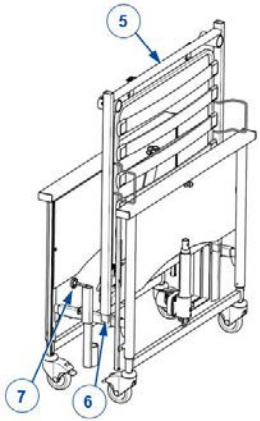	4. Afferrare il lato della testa **(5)** e posizionarlo in modo che il motore si trovi in basso. 5. [Etichetta n. 1] Far scorrere il tubolare del lato della testa **(5)** nel tubolare del set per il trasporto **(6)**. Fissare l'estremità della testa **(5)** con la manopola a stella **(7)**.
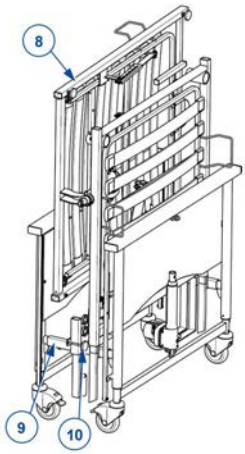	6. Afferrare la parte piedi **(8)** e tenerla lateralmente con il motore posizionato all'interno. 7. [Etichetta n. 2] Posizionare la parte piedi sui tubi trasversali **(9)** del kit di trasporto e fermarli avvitando i pomelli **(10)**. 8. Fissare i telai a doghe con la cinghia a velcro. Fissare la cinghia al tubo superiore di una parte del telaio facendola passare attraverso la fibbia, quindi avvolgerla intorno ai tubi superiori di entrambe le parti del telaio.

3.1.1.2. Club *Vario*

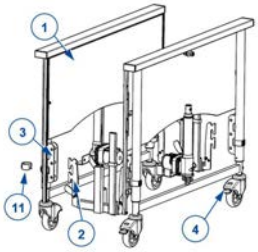

1. Afferrare i pannelli **(1)**.
2. Montare l'attacco del set per il trasporto **(2)** nell'attacco dei pannelli **(3)**. Fissare quindi con i ganci di blocco **(11)**. Montare il set per il trasporto nella posizione più bassa dei pannelli.
3. Bloccare i freni dei pannelli **(4)**.

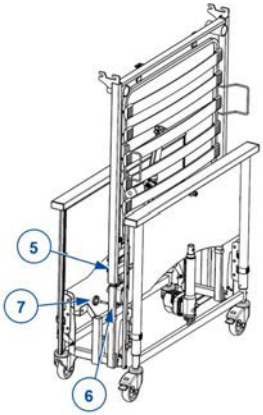

4. Afferrare il lato della testa **(5)** e posizionarlo in modo che il motore si trovi in basso.
5. [Etichetta n. 1] Far scorrere il tubolare del lato della testa **(5)** nel tubolare del set per il trasporto **(6)**. Fissare l'estremità della testa **(5)** con la manopola a stella **(7)**.

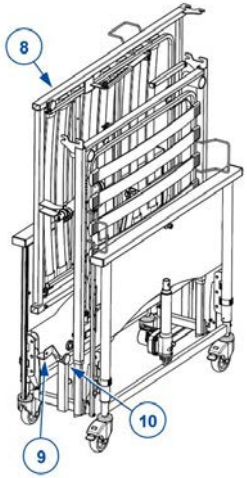

6. Afferrare la parte piedi **(8)** e tenerla lateralmente con il motore posizionato all'interno.
7. [Etichetta n. 2] Posizionare la parte piedi sui tubi trasversali **(9)** del kit di trasporto e fermarla avvitando i pomelli **(10)**.
8. Fissare i telai a doghe con la cinghia a velcro. Fissare la cinghia al tubo superiore di una parte del telaio facendola passare attraverso la fibbia, quindi avvolgerla intorno ai tubi superiori di entrambe le parti del telaio.

3.1.2. Trasporto orizzontale (universale)

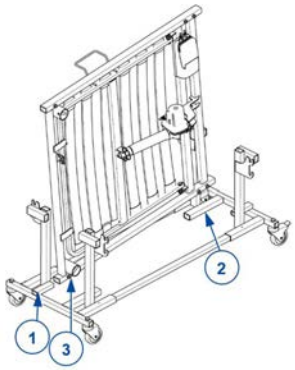

1. Afferrare l'estremità della testa e tenerla con il motore all'interno del set di trasporto.
2. Far scorrere il tubo del telaio del letto sul tubo corto **(1)** sul set di trasporto. Lasciare che l'altra estremità appoggi sul tubo lungo del set di trasporto **(2)**.
3. Fissare l'estremità della testa con la manopola a stella **(3)**.
4. Ripetere i passaggi precedenti anche per l'estremità dei piedi.

5. Afferrare il pannello parte testa.
6. Per Club *Vario*, Club *UL*: Fissare gli attacchi del pannello **(4)** sui ganci **(5)** del set di trasporto (per Club *Vario*: usare l'attacco più in basso). Bloccare con i morsetti di fissaggio.
7. Per Club: Fissare gli attacchi dei pannelli **(6)** al tubo corto **(7)** del kit di trasporto. Fissare con le viti.
8. Ripetere l'operazione per l'altro pannello.

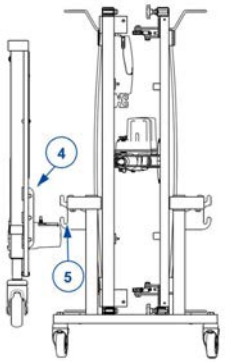

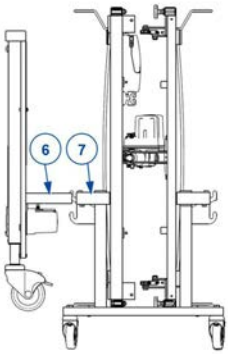

4. Montaggio del letto

⚠ ATTENZIONE

Rischio di lesioni o di danni

- Il letto deve essere (s)montato da un concessionario autorizzato secondo le istruzioni fornite in questo capitolo.
- Utilizzare soltanto le componenti descritte in questo manuale.
- Utilizzare soltanto i componenti descritti in questo manuale.
- Utilizzare esclusivamente ricambi o componenti sostitutivi originali approvati da Vermeiren.
- Evitare l'accesso di estranei all'area di lavoro.
- Per evitare cadute, mantenere pulita e in ordine l'area di (s)montaggio.
- Raccogliere in una scatola o in un sacco tutti i componenti di piccole dimensioni.
- Durante le operazioni di (s)montaggio e azionamento del letto, accertarsi che nessun oggetto o parte del corpo venga schiacciato fra i componenti. Prestare particolare attenzione alla posizione dei cavi.

ⓘ Leggere attentamente il manuale di istruzioni. Prestare attenzione ai dettagli tecnici e ai limiti dell'uso previsto. Per ulteriori informazioni, contattate Vermeiren Italia srl.

4.1. Attrezzi

Per l'allestimento del letto sono necessari gli attrezzi indicati di seguito:

- Chiave n. 6
- Chiavi a brugola n. 4 e 5

4.2. Montaggio

4.2.1. Testiera/ pediera

4.2.1.1. Club

1. Far scorrere il tubo di fissaggio del pannello **(4)** all'interno del telaio della rete **(3)**.
2. Fissare la rete a doghe **(1)** con i pomelli **(2)**.

3. Ripetere l'operazione per il pannello della parte piedi. Assicurarsi che le doghe siano montate saldamente.

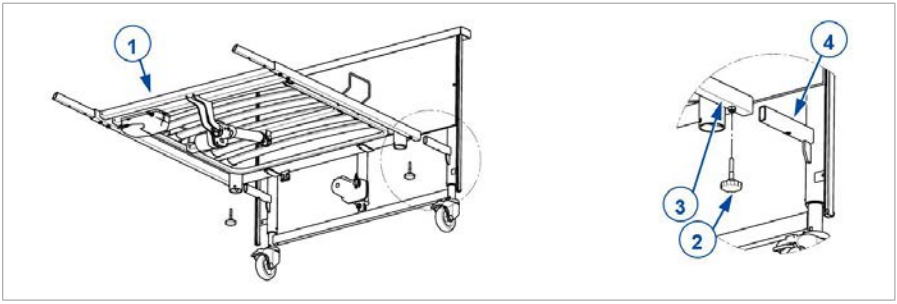

4.2.1.2. Club *Vario*

1. Montare l'attacco della rete **(3)** nell'attacco della testiera **(4)**.
2. Fissare la rete **(1)** con i ganci di blocco **(5)**.
3. Ripetere l'operazione per il pannello della parte piedi. Assicurarsi che le doghe siano montate saldamente.

La rete può essere montata in 2 diverse posizioni (B , C): passo 64 mm.

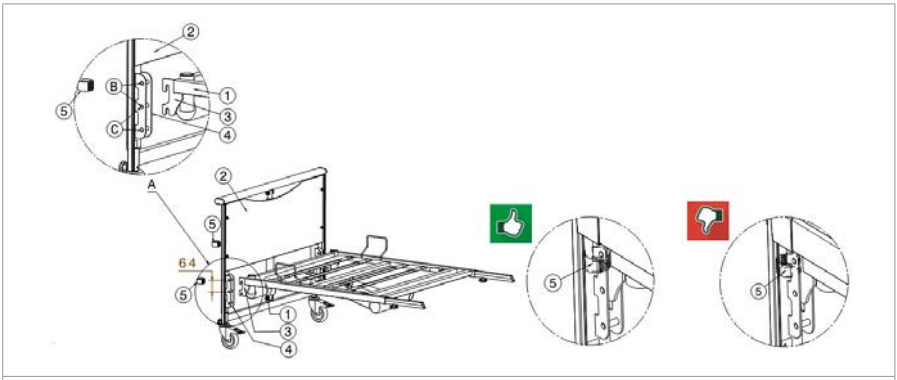

1. Rete a doghe
2. Testiera e pediera
3. Attacco rete
4. Attacco pannelli
5. Gancio

4.2.1.3. Club *UL*

1. Montare l'attacco della rete **(3)** nell'attacco della testiera **(4)**.
2. Fissare la rete **(1)** con i ganci di blocco **(5)**.
3. Ripetere l'operazione per il pannello della parte piedi. Assicurarsi che le doghe siano montate saldamente.

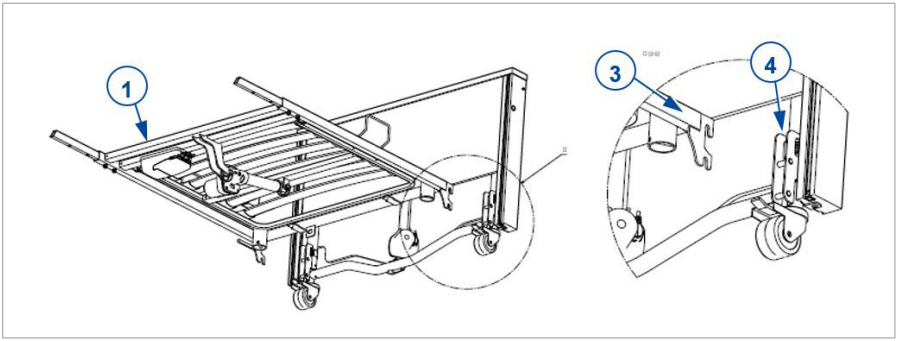

4.2.2. Rete a doghe

1. Rimuovere i pomelli **(2)**.
2. Inserire il connettore **(3)** nei tubi del telaio della rete. Assicurarsi che sia orientato correttamente: I fori dei tubi interni ed esterni devono allinearsi per potervi inserire i pomelli – vedi immagine.
3. Inserire e riavvitare i pomelli **(2)** che connettono le reti.

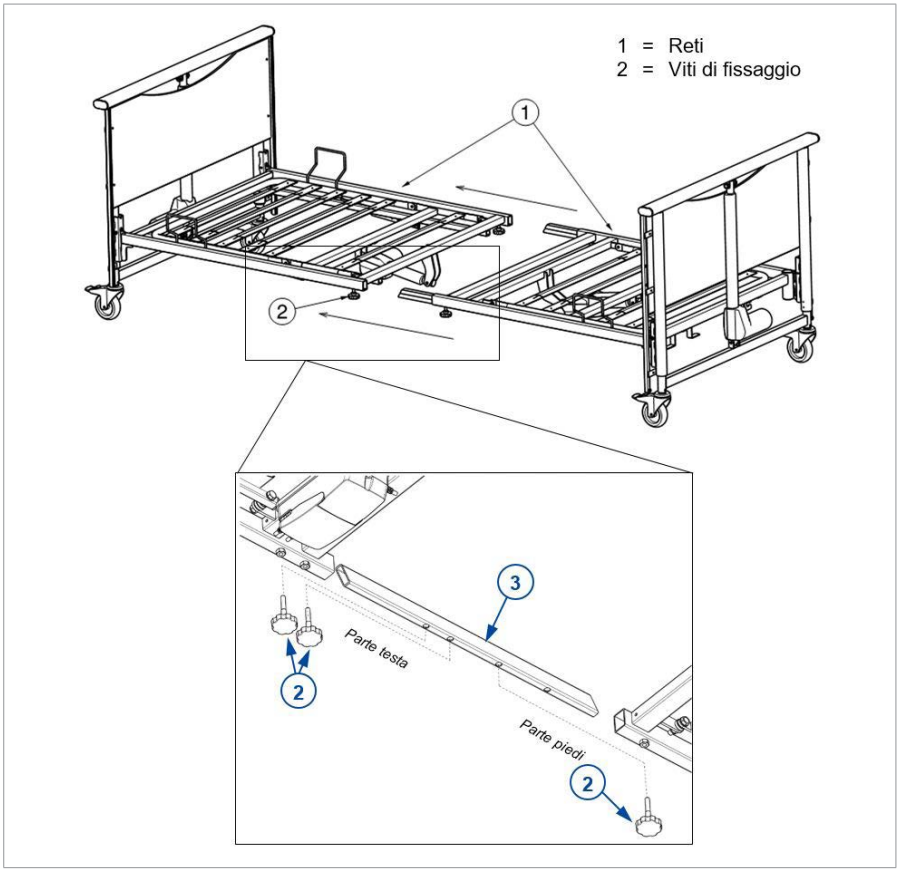

4.2.3. Sponde

4.2.3.1. Sponde laterali in legno

Regolare l'altezza del letto al centro. Con un'altezza troppo bassa non è possibile montare le sponde laterali. Con un'altezza troppo elevata è necessario tirare le sponde laterali verso l'alto.

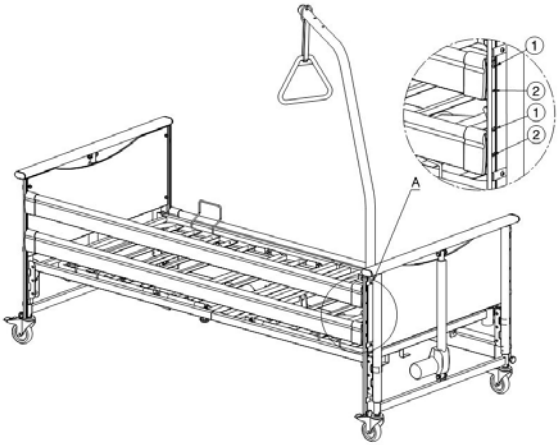

1. Posizione più alta
2. Posizione più bassa

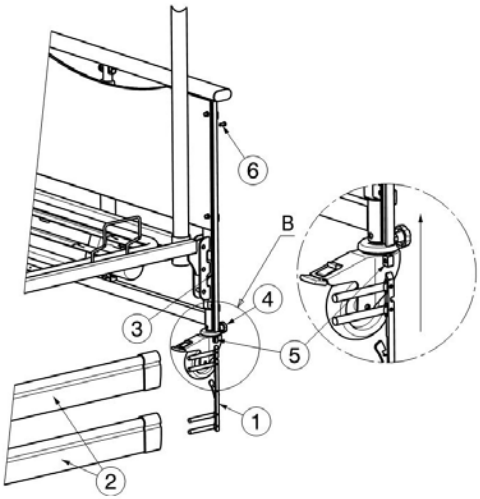

1. Guida perni
2. Stecca di legno (2 stecche per lato)
3. Guida
4. Dado di bloccaggio
5. Fermo
6. Vite

1. Inserire i perni delle sponde **(1)** a destra e sinistra sulla rete in legno superiore. Inserire i perni delle sponde **(1)** a destra e sinistra sulla rete in legno inferiore **(2)**.
2. Far scorrere tutti i perni delle sponde **(1)** e le reti in legno **(2)** all'interno dell'apposita guida di scorrimento **(3)** dalla testata alla pediera. Portare la rete in legno superiore verso l'alto finché la sponda laterale in legno non raggiunge la posizione corretta.
3. Inserire i dadi di bloccaggio **(4)** e serrarli.
4. Ripetere la procedura per l'altro lato.

4.2.3.2. Barre laterali in metallo (no per Club *UL*)

1. Posizionare i ganci **(1)** sul tubo del telaio **(2)**.
2. Individuare l'adesivo della freccia sul lato interno del telaio a doghe del lato testa. Posizionare il lato del gancio **(1)** contro la punta della freccia.
3. Avvitare il pomello **(3)**. Assicurarsi che entrambe le parti siano state avvitate saldamente.
4. Ripetere la procedura per l'altro lato.

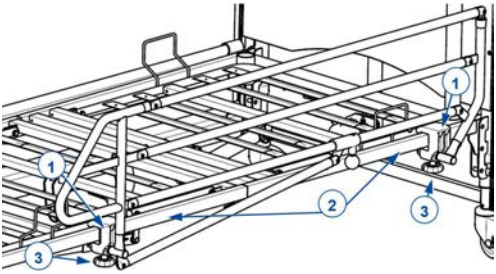

4.2.3.3. Sponde laterali separate (non per Club *UL*)

Attenzione alla differenza tra le parte testa o parte piedi (quelle della parte testa sono più corte di quelle della parte piedi)



1. Prendere una delle sponde laterali.
2. Posizionare gli attacchi **(1)** delle sponde laterali sopra alla rete **(2)**.
3. Avviatere fermamente le due viti **(3)** nella parte superior di ogni attacco.
4. Ripetere l'operazione per le altre sponde separate.
5. Assicurarsi che tutte le sponde siano ben fissate nella loro sede.

4.2.4. Collegamenti

⚠ ATTENZIONE

Rischio di lesioni

- Non interporre nulla tra collegamento e cavo e proteggere contro i carichi meccanici.

1. È necessaria una presa di corrente A 220 V/230 V, 50 Hz conforme alle specifiche VDE.
2. L'illustrazione seguente mostra lo schema dei collegamenti per il trasformatore. Per inserire i cavi, aprire il coperchio superiore del trasformatore. In caso contrario, i cavi non saranno fissati in posizione.
3. Una volta fissati tutti i cavi, chiudere il coperchio superiore.

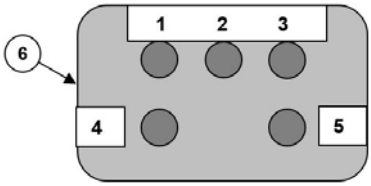

1. Collegamento del motore del testiera
2. Collegamento del motore del lato testa
3. Collegamento del motore del pediera
4. Collegamento del motore dell'angolo di flessione del ginocchio
5. Telecomando
6. Cavo di alimentazione

ℹ Sugli spinotti di collegamento dei motori elettrici sono applicate etichette con lo stesso numero dei collegamenti presenti sul trasformatore.

Collegare il cavo di alimentazione alla spina e inserirlo nella presa.

Il collegamento di alimentazione non deve presentare strozzature o attorcigliamenti, e non deve passare su spigoli vivi. Proteggere dallo schiacciamento il collegamento di alimentazione e il cavo che conduce al telecomando.

4.2.5. Scarico delle sollecitazioni e cavo di alimentazione

ATTENZIONE

Rischio di danni

- Disporre con cura il cavo di alimentazione, in modo che non presenti strozzature, non sia soggetto a forze di trazione e non tocchi il pavimento.

Sotto alla barra trasversale della parte testiera dalla rete a doghe è presente un gancio antistrappo per il cavo di alimentazione.

1. Tirare i cavo di alimentazione **(1)** alla lunghezza voluta in maniera tale che il cavo di alimentazione **(2)** venga posizionato sotto alla rete senza inflessioni. Verificare che in nessuna posizione il cavo **(2)** venga a trovarsi in trazione.
2. Fissare il cavo di alimentazione al gancio antistrappo: passare il cavo nella parte superiore del gancio **(1)**, poi inserire il cavo nella parte inferiore del gancio.

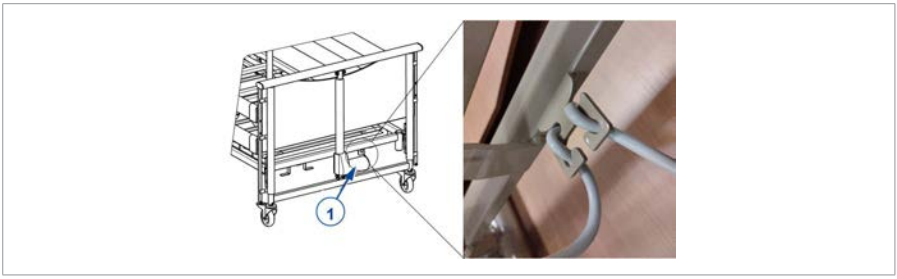

4.2.6. Cablaggio

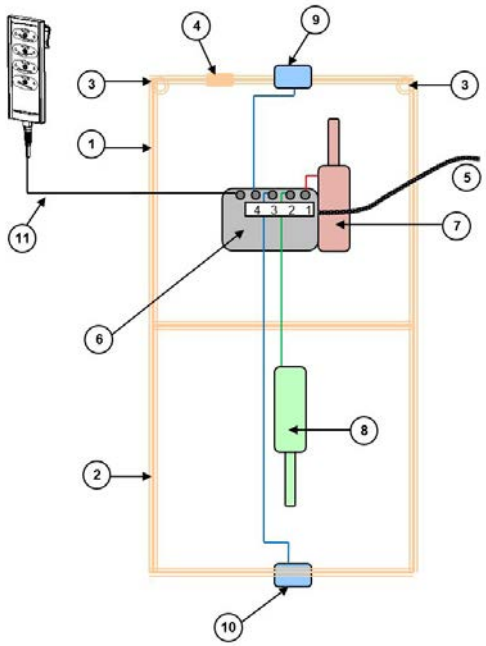

1. Parte testiera della rete
2. Parte pediera della rete
3. Zoccolo per l'asta
4. Sistema antitrazione
5. Cavo di alimentazione
6. Unità di controllo
7. Motore parte testa
8. Motore parte piedi
9. Motore del pannello testa
10. Motore del pannello piedi
11. Telecomando

Tutti i cablaggi all'interno del telaio del letto devono essere disposti in modo che i cavi non siano in contatto con il corpo e non vi siano punti di schiacciamento o zone taglienti. Inserire i cavi di alimentazione dei motori elettrici nelle aperture presenti sui supporti dei motori stessi.

4.2.7. Asta di sollevamento (opzionale)

È possibile montare l'asta di sollevamento su entrambi i lati dalla parte della testa.

1. Inserire l'asta **(1)** il più a fondo possibile nell'apposito zoccolo **(2)**.
2. Far scorrere la scanalatura dell'asta di sollevamento **(3)** sul tubo della rete.
3. Tirare l'anello della cinghia sull'estremità del telaio superiore **(4)**, fino alla posizione desiderata.
4. Fare passare la cinghia **(5)** attraverso la maniglia triangolare **(6)**. Regolare la lunghezza della cinghia e fissarla.

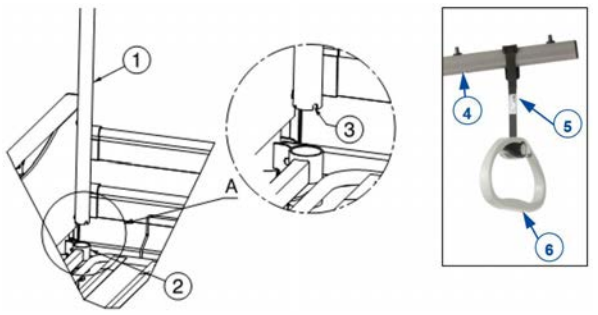

1. Staffa di sollevamento
2. Zoccolo per l'asta
3. Scanalatura
4. Asta del telaio superiore
5. Cinghia
6. Maniglia triangolare

4.3. Alzatesta a funzionamento manuale d'emergenza

⚠ ATTENZIONE

Rischio di lesioni

- Verificare che oggetti o parti del corpo non rimangano schiacciati tra il poggiatesta e il telaio.
- L'operazione dev'essere eseguita da almeno due persone.

L'alzatesta può essere abbassato manualmente (in caso di mancato funzionamento del motore):

1. Afferrare saldamente la parte delle rete della testa per evitare che cada.
2. Una seconda persona puo' togliere il perno di sospensione, sbloccandolo dal supporto motore.
3. Abbassare delicatamente la parte della rete parte testa.

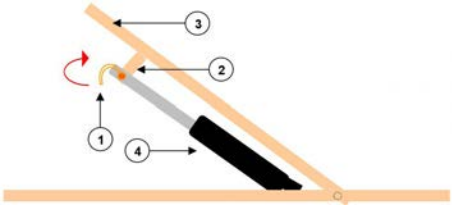

1. Coperchio di sicurezza
2. Sostegno del motore
3. Sezione di supporto della testa
4. Motore struttura poggiatesta

Índice

Introducción **89**

1. El producto **90**

2. Paquete de entrega **91**

3. Transporte **91**

3.1. Carga del carro de transporte 91

4. Montaje de la cama **95**

4.1. Herramientas 95

4.2. Montaje 96

4.3. Bajada de emergencia del cabecero 104

Introducción

Le ofrecemos este manual de instalación para ayudarle con la instalación y cualquier reparación de esta cama de cuidados. Por favor léalo detenidamente. Si todavía tiene alguna duda después de leer este manual, póngase en contacto con Vermeiren.

La información contenida en este manual es aplicable a la(s) siguiente(s) cama(s):

- Club

Nota importante

Hay imágenes del producto para ayudar a explicar las instrucciones. Los detalles del producto mostrado pueden variar con su producto.

Información disponible

En nuestro sitio web http://www.vermeiren.com/ siempre encontrará la versión más reciente de la información en este manual. Consulte este sitio web de manera regular para estar al tanto de posibles actualizaciones.

Las personas con discapacidad visual pueden descargarse la versión electrónica del manual y utilizar un software de síntesis de voz para poder oír su contenido.

	Manual de instrucciones Para el usuario y el distribuidor especializado
	Instrucciones de instalación Para el distribuidor especializado
	Manual de mantenimiento para camas Para el distribuidor especializado
	Esquemas de las piezas (de recambio) Para el distribuidor especializado
	Declaración CE de conformidad

1. El producto

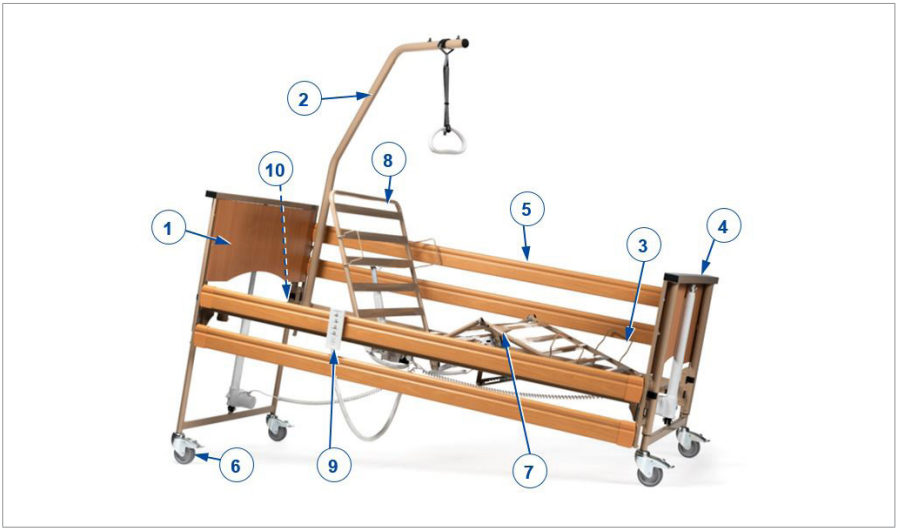

1. Cabecero
2. Incorporador/Asa trapezoidal (opcional)
3. Retención del colchón
4. Panel de pies
5. Barandilla lateral (opcional)
6. Rueda pivotante con freno
7. Sección de los pies
8. Sección de la cabeza
9. Mando
10. Placa de identificación

2. Paquete de entrega

Los siguientes objetos forman parte de la entrega.

- Cabecero y piecero con motores
- Somier de laminas, pies, incl. motor
- Somier de laminas, cabecero, incl. transformador y motor
- Mando
- Manual de instrucciones
- Opciones

Antes del uso, compruebe que todo viene incluido y que ninguna de las piezas esté dañada.

3. Transporte

⚠ PRECAUCIÓN

Riesgo de lesiones o daños

- Fijar bien todas las piezas de la cama y el carro de transporte al vehículo para evitar que se muevan durante el transporte.

3.1. Carga del carro de transporte

⚠ PRECAUCIÓN

Riesgo de lesiones o daños

- Comprobar que todas las piezas estén bien fijadas.

3.1.1. Kit de transporte vertical (Club ; Club *Vario*)

3.1.1.1. Club

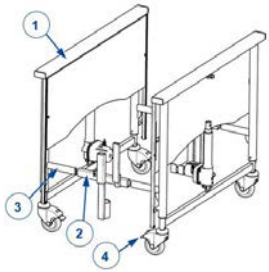	1. Coja los paneles **(1)**. 2. Monte el acoplamiento del set de transporte **(2)** en el acoplamiento de los paneles **(3)**. 3. Trabe los frenos de los paneles **(4)**.
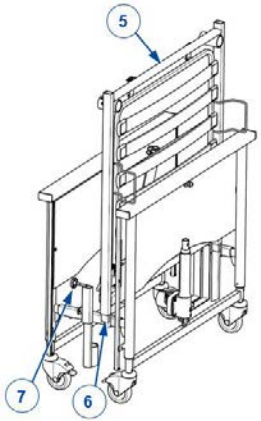	4. Tome el lado del cabezal **(5)** y sujételo con el motor ubicado en el lado inferior. 5. [Etiqueta n .º 1] Deslice el tubo del lado del cabezal **(5)** dentro del tubo del set de transporte **(6)**. Asegure el cabecero **(5)** con el pomo de estrella **(7)**.
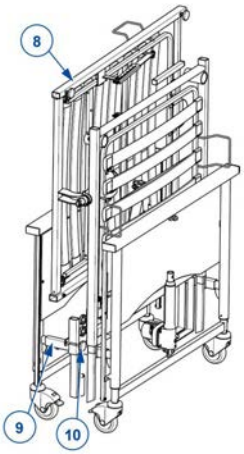	6. Tome el extremo de los pies **(8)** y sosténgalo lateralmente con el motor dirigido hacia el interior. 7. [Etiqueta n .º 2] Coloque el extremo de los pies en los tubos transversales **(9)** del kit de transporte y apriete los pomos en forma de estrella **(10)**. 8. Asegure los bastidores de listones con la cinta autoadherente. Sujete la correa al tubo superior de una de las partes del cuadro pasándola por la hebilla y, a continuación, enróllela alrededor de los tubos superiores de ambas partes del cuadro.

3.1.1.2. Club *Vario*

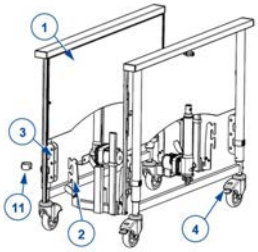

1. Coja los paneles **(1)**.
2. Monte el acoplamiento del set de transporte **(2)** en el acoplamiento de los paneles **(3)**. Trabe con las abrazaderas de bloqueo **(11)**. Monte el set de transporte en la posición inferior de los paneles.
3. Trabe los frenos de los paneles **(4)**.

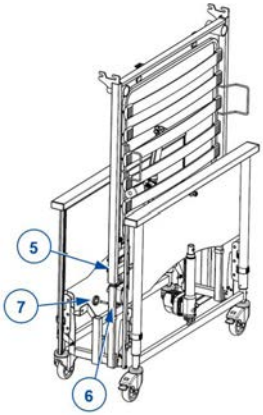

4. Tome el lado del cabezal **(5)** y sujételo con el motor ubicado en el lado inferior.
5. [Etiqueta n .º 1] Deslice el tubo del lado del cabezal **(5)** dentro del tubo del set de transporte **(6)**. Asegure el cabecero **(5)** con el pomo de estrella **(7)**.

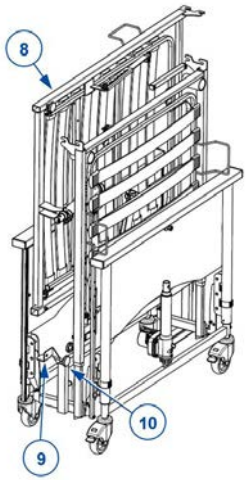

6. Tome el extremo de los pies **(8)** y sosténgalo lateralmente con el motor dirigido hacia el interior.
7. [Etiqueta n .º 2] Coloque el extremo de los pies en los soportes **(9)** del ki de transporte y apriete los pomos en forma de estrella **(10)**.
8. Asegure los bastidores de listones con la cinta autoadherente. Sujete la correa al tubo superior de una de las partes del cuadro pasándola por la hebilla y, a continuación, enróllela alrededor de los tubos superiores de ambas partes del cuadro.

3.1.2. Kit de transporte horizontal (universal)

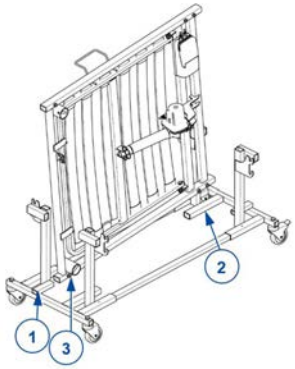

1. Agarre el cabecero y sujételo con el motor hacia el interior del juego de transporte.
2. Deslice el tubo del chasis de la cama sobre el tubo corto **(1)** del kit de transporte. Deje que el otro extremo descanse sobre el tubo largo del kit de transporte **(2)**.
3. Asegure el cabecero con el pomo de estrella **(3)**.
4. Repita los pasos anteriores para el reposapiés.

5. Agarre el cabecero y piecero (paneles de madera)
6. Para Club *Vario*, Club *UL*: Coloque los accesorios del planel **(4)** en los ganchos **(5)** del kit de transporte (para Club *Vario*: use el gancho más bajo). Bloquéelo con las abrazaderas de bloqueo.
7. Para Club: Inserte las fijaciones del panel **(6)** en el tubo corto **(7)** del kit de transporte. Apriete el tornillo.
8. Repita lo mismo para el otro panel.

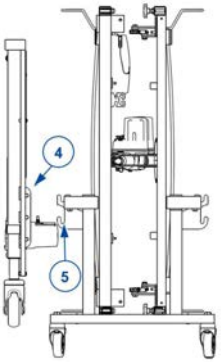

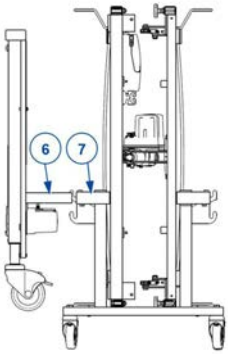

4. Montaje de la cama

⚠ PRECAUCIÓN

Riesgo de lesiones o daños

- La cama debe (des)montarla un distribuidor especializado siguiendo las instrucciones contenidas en este capítulo.
- Utilizar solo la configuración descrita en este manual.
- Sólo utilizar las piezas descritas en este manual.
- Utilizar solo piezas originales y piezas de repuesto aprobadas por Vermeiren.
- Evitar que entren personas ajenas a la zona de trabajo.
- Mantener la zona de (des)montaje limpia y recogida para evitar caídas.
- Colocar todas las piezas pequeñas en una caja o bolsa.
- Mientras se (des)monta y utiliza la cama, asegurarse de que no se queden atrapados objetos o partes del cuerpo entre las piezas. Prestar particular atención a la posición de los cables.

ⓘ Léase el manual de usuario de esta cama. Téngase siempre en cuenta los detalles técnicos y los límites de uso previsto. Para más información, contactar con Vermeiren.

4.1. Herramientas

Para montar y ajustar la cama, se necesitan las siguientes herramientas:

- Llave nº 6
- Llaves Allen n.º 4 y 5

4.2. Montaje

4.2.1. Cabecero / piecero

4.2.1.1. Club

1. Deslice el tubo de fijación del cabecero **(4)** en el tubo del somier **(3)**.
2. Asegure el somier de láminas **(1)** con los pomos en forma de estrella **(2)**.
3. Repita para el panel del piecero. Asegúrese de que los somieres de láminas estén montados de forma segura.

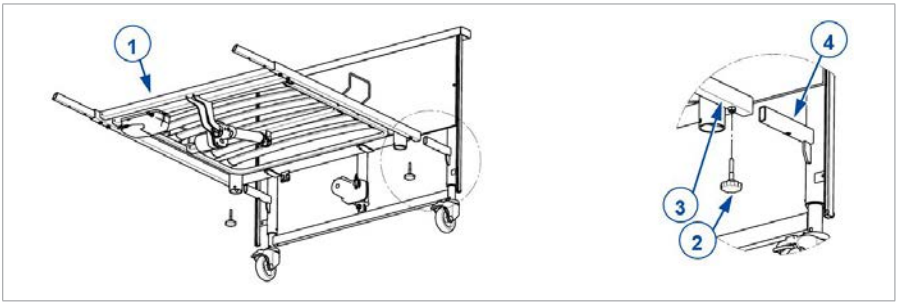

4.2.1.2. Club *Vario*

1. Monte el acoplamiento del somier de laminas **(3)** en el acoplamiento del panel de cabecera **(4)**.
2. Asegure el somier de laminas **(1)** con las abrazaderas de bloqueo **(5)**.
3. Repita para el panel del piecero. Asegúrese de que los somieres de láminas estén montados de forma segura.

El somier de láminas puede montarse en dos posiciones distintas (B , C): diferencia de 64 mm.

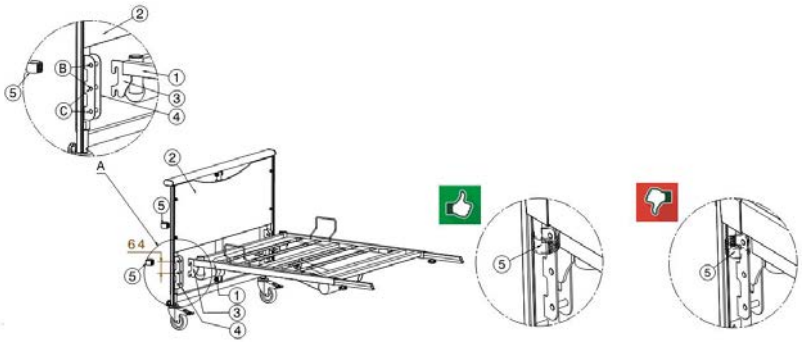

1. Somier de lamas
2. Cabecero y piecero
3. Acoplamiento del somier de laminas
4. Acoplamiento de los paneles
5. Abrazadera de bloqueo

4.2.1.3. Club *UL*

1. Monte el acoplamiento del somier de laminas **(3)** en el acoplamiento del panel de cabecera **(4)**.
2. Asegure el somier de laminas **(1)** con las abrazaderas de bloqueo **(5)**.
3. Repita para el panel del piecero. Asegúrese de que los somieres de láminas estén montados de forma segura.

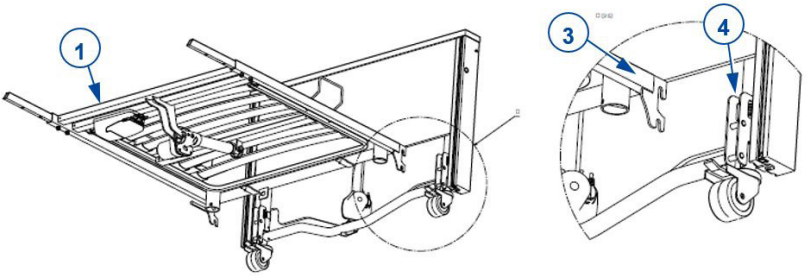

4.2.2. Somier de lamas

1. Retire los tornillos de sujección **(2)**.
2. Inserte la barra de unión **(3)** en los tubos del marco del somier de listones para los pies y la cabeza. Asegúrese de que esté orientado correctamente: los orificios de los tubos interior y exterior deben alinearse para insertar los tornillos de sujeción, vea la imagen.
3. Inserte y vuelva a apretar los tornillos de fijación **(2)** de la conexión del marco de listones.

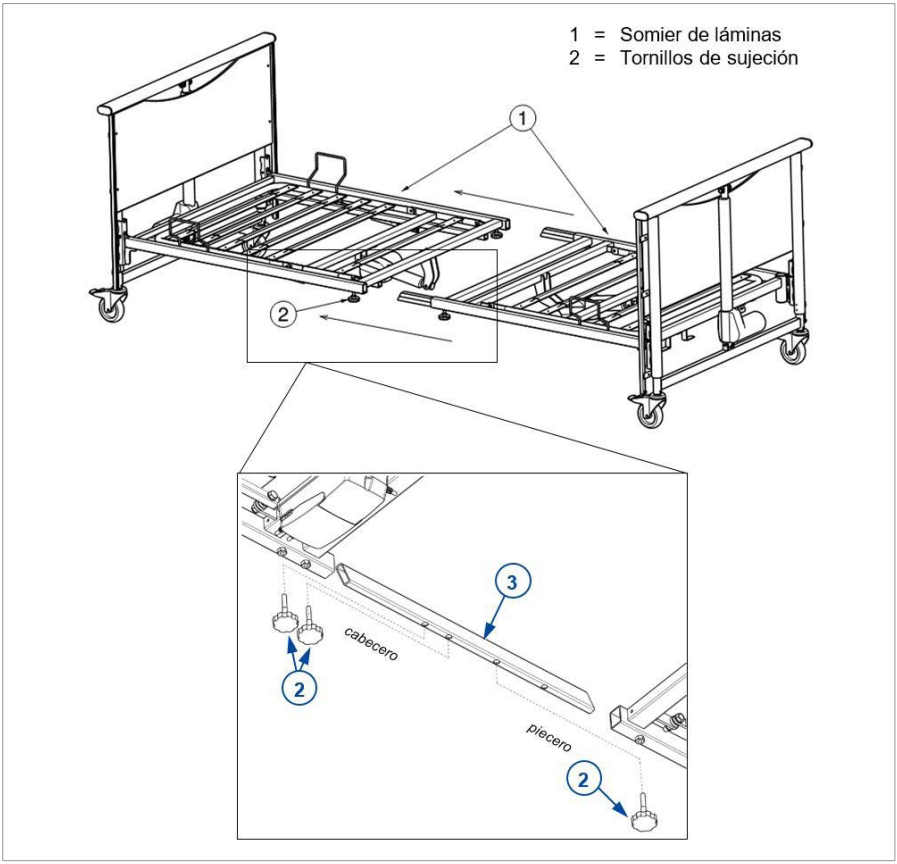

4.2.3. Barandilla lateral

4.2.3.1. Barandillas de madera

Ajuste la altura de la cama en una posición intermedia. Con una altura demasiado baja no se pueden montar las barandillas laterales. Con una altura demasiado alta deberá empujar las barandillas laterales un buen trecho hacia arriba.

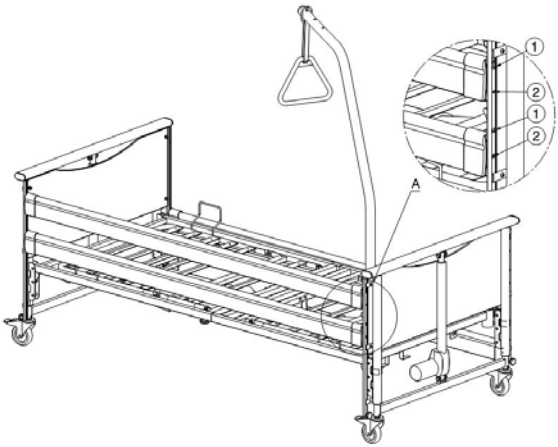

1. Posición más alta
2. Posición más bajas

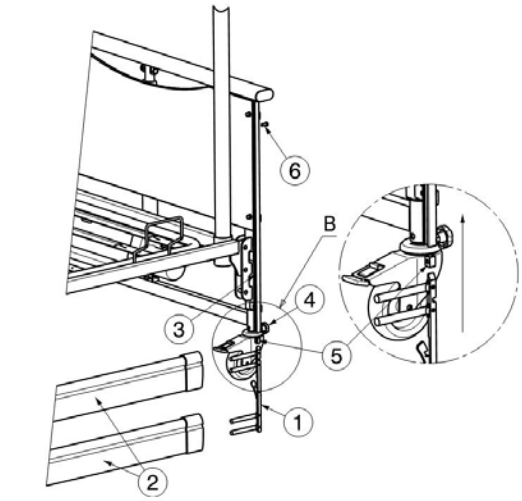

1. Guías de tornillo
2. Bandas de madera (2 piezas en cada lado)
3. Raíl de deslizamiento
4. Contratuerca
5. Tope
6. Tornillo

1. Introduzca la guía de torninllos **(1)** a derecha e izquierda de la barabdilla de madera superior **(2)**. Introduzca la guía de torninllos **(1)** a izquierda y derecha en la barandilla de madera inferior **(2)**.
2. Deslice las guías de tornillos **(1)** + los listones de madera **(2)** en las guías de deslizamiento correspondientes **(3)** del cabecero y piecero. Levante el listón de madera superior hasta que la barandilla lateral de madera haga tope.
3. Introduzca las contratuercas **(4)** y apriételas.
4. Repita estas pasos en el otro lado.

4.2.3.2. Barandillas metálicas (no para Club *UL*)

1. Coloque los ganchos **(1)** sobre el chasis **(2)**.
2. Localice la pegatina de la flecha en el interior del somier de lamas del lado de la cabeza. Coloque el lado del gancho **(1)** contra la cabeza de la flecha.
3. Apriete los pomos en forma de estrella **(3)**. Asegúrese de que ambos lados han sido adecuadamente apretados.
4. Repita estas pasos en el otro lado.

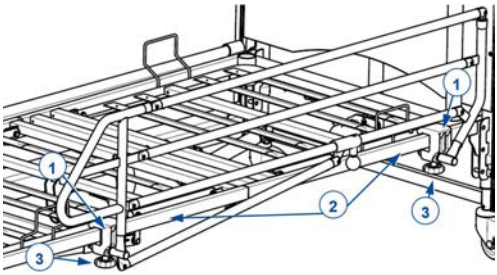

4.2.3.3. Barandillas partidas (no para Club *UL*)

Tenga en cuenta la diferencia entre las barandillas para el cabecero y las que son para el piecero (las barandilas del cabecero son más cortas que las barandillas del piecero)



1. Tome una de las barandillas partidas.
2. Coloque las fijaciones de la barandilla partida **(1)** sobre el soporte del chasis del colchón **(2)**.
3. Apriete firmemente los dos tornillos **(3)** en la parte inferior de cada fijación.
4. Repita para en las demás barandillas partidas.
5. Asegúrese que todas las barandillas laterals están firmemente sujetas en su lugar.

4.2.4. Conexiones del transformador

⚠ PRECAUCIÓN

Riesgo de lesiones

- No coloque objetos en la conexión ni el cable y protéjalos contra cargas mecánicas.

1. Se requiere una toma de corriente A 220 V / 230 V, 50 Hz de acuerdo con las especificaciones de VDE.
2. El diagrama de las conexiones del transformador se encuentra en la figura de abajo. Para insertar los cables, abra la tapa superior del transformador. De otra manera, los cables no quedarán fijados en su lugar.
3. Una vez asegurados todos los cables, cierre la tapa superior.

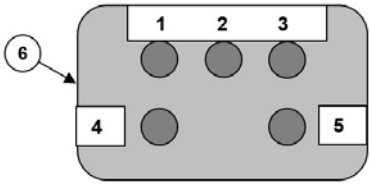

1. Conexión del motor del cabecero
2. Conexión del motor del reposacabezas
3. Conexión del motor del piecero
4. Conexión del motor del ángulo de flexión de las rodillas
5. Mando
6. Cable de alimentación

Los conectores de los motores están marcados con el mismo número que las conexiones del transformador.

Sujete el enchufe únicamente para sacarlo de la toma.

El cable de alimentación no debe tener lazos o pliegues y no debe pasar por bordes afilados. Proteger el cable de alimentación y el cable del mando para que no resulten aplastados.

4.2.5. Descarga de tensión y cable de alimentación

⚠ PRECAUCIÓN

Riesgo de daños

- El cable de alimentación debe tenderse con cuidado evitando pliegues y tirones y sin tocar el suelo.

Bajo la barra transversal del cabecero del somier de láminas hay un gancho de alivio de tensión para el cable de alimentación.

1. Dejar la longitud deseada del cable de alimentación **(1)** para que el cable de alimentación **(2)** pueda tenderse debajo del somier sin quedar colgando. Prestar atención a que el cable **(2)** no esté bajo tensión en ninguna posición de ajuste.
2. Fijar el cable de alimentación al gancho de alivio de tensión: haga un lazo alrededor de la parte superior del pasacables **(1)**, luego pase cada lado del cable por detrás de los ganchos pequeños.

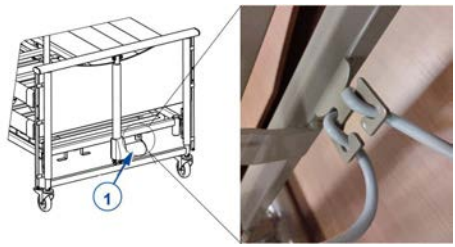

4.2.6. Cableado

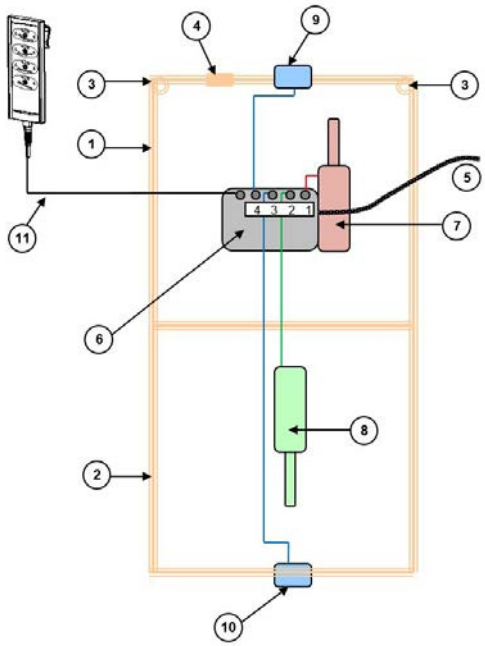

1. Extremo de la cabeza del somier
2. Extremo de los pies del somier
3. Soporte para el incorporador
4. Sujetacables
5. Cable de alimentación
6. Caja de control
7. Motor de la superficie del cabecero
8. Motor de ángulo de doblez de las rodillas
9. Motor del cabecero
10. Motor del piecero
11. Mando

Todos los cables dentro del bastidor y el somier deben colocarse de modo que se evite el contacto con el suelo para evitar su deformación y/o aplastamiento. Insertar los cables de alimentación de los motores en la abertura de los soportes de los motores.

4.2.7. Incorporador (opcional)

La vara de levantamiento puede montarse en cualquiera de los lados del extremo de la cabeza.

1. Insertar el incorporador **(1)** todo lo que se pueda en el soporte **(2)**.
2. Deje que la ranura del incorporador **(3)** se desclice sobre el tubo en el soporte.
3. Pasar la cinta por el extremo de la barra superior **(4)** hasta la posición deseada.
4. Pasar la cinta **(5)** por el asa trapezoidal **(6)**. Ajustar su longitud y fijar la cinta.

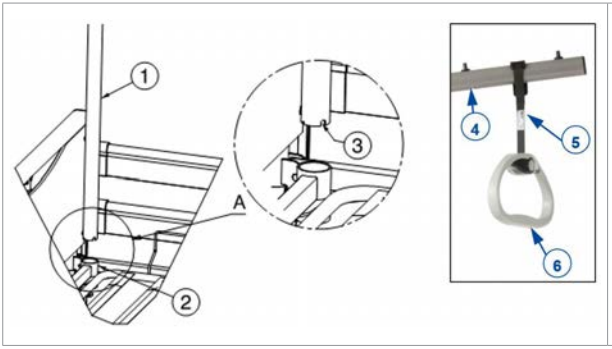

1. Incorporador
2. Soporte del incorporador
3. Ranura
4. Barra superior del incorporador
5. Cinta
6. Asa trapezoidal

4.3. Bajada de emergencia del cabecero

⚠ PRECAUCIÓN

Riesgo de lesiones

- Compruebe que no haya objetos o partes corporales entre el cabecero y el chasis
- Sólo se permite efectuar la bajada de emergencia si hay al menos dos personas disponibles.

El cabecero se puede bajar manualmente (bajada de emergencia en caso de que falle el motor):

1. Sujete firmemente el cabecero para evitar que se caiga.
2. Una segunda persona puede liberar el pasador de suspensión plegando el bucle de sujeción y tirando del perno del motor de suspensión.
3. Baje el cabecero con cuidado.

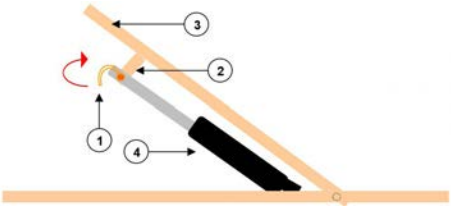

1. Bucle de sujeción
2. Alojamiento del motor
3. Sección de la cabeza
4. Motor del cabeceror

PL

Spis treści

Wstęp **106**

1. Niniejszy produkt **107**

2. Zakres dostawy **108**

3. Transport **108**

3.1. Ładowanie wózka transportowego 108

4. Montaż łóżka **112**

4.1. Narzędzia 112

4.2. Montaż 113

4.3. Awaryjne opuszczanie zagłówka 121

Wstęp

Celem niniejszej instrukcji instalacji jest pomoc w instalacji i naprawach łóżka pielęgnacyjnego. Należy się z nią uważnie zapoznać. W razie pytań, na które odpowiedzi nie ma w instrukcji, prosimy o kontakt z firmą Vermeiren.

Informacje zamieszczone w niniejszej instrukcji mają zastosowanie do następującego modelu (następujących modeli) łóżka:

- Club

Ważna uwaga

Ilustracje produktu zamieszczone w instrukcji są wyłącznie poglądowe. Szczegóły prezentowanego produktu mogą się różnić od rzeczywistego produktu posiadanego przez użytkownika.

Dostępne informacje

W naszej witrynie internetowej http://www.vermeiren.com/ zawsze znajduje się najnowsza wersja informacji zamieszczonych w instrukcji. Prosimy regularnie odwiedzać witrynę, ponieważ możemy w niej zamieszczać zaktualizowane informacje.

Osoby z zaburzeniami wzroku mogą pobrać elektroniczną wersję niniejszej instrukcji i odsłuchać ją przy użyciu oprogramowania zamieniającego tekst na mowę.

	Instrukcja obsługi Dla użytkownika i wyspecjalizowanego sprzedawcy
	Instrukcje instalacji Dla wyspecjalizowanego sprzedawcy
	Instrukcja serwisowa do łóżek Dla wyspecjalizowanego sprzedawcy
	Rysunki części (zapasowych) Dla wyspecjalizowanego sprzedawcy

1. Niniejszy produkt

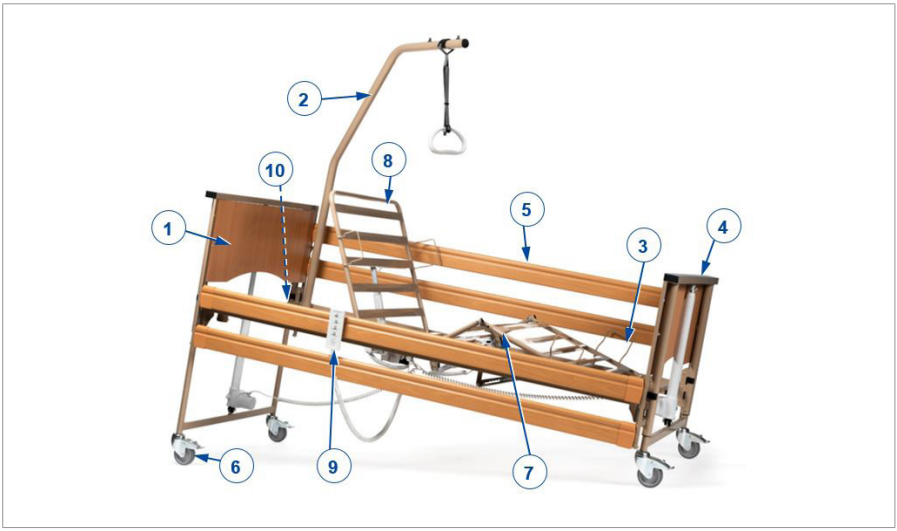

1. Panel głowy
2. Słupek do podnoszenia / rączka trapezowa (opcjonalny)
3. Blokada materaca
4. Panel stóp
5. Poręcz boczna (opcjonalny)
6. Kółko samonastawne z hamulcem
7. Część stóp
8. Sekcja głowy
9. Manipulator
10. Tabliczka znamionowa

2. Zakres dostawy

Kolejne elementy stanowią część dostawy.

- Panel zagłówka i podnózka wraz z motorem
- Leże – część podnóżkowa + motor
- Leże – część zagłówkowa + transformator i motor
- Manipulator
- Instrukcja obsługi
- Opcje

Przed użyciem sprawdzić, czy żadnej części nie brakuje i czy żadna z nich nie jest uszkodzona.

3. Transport

⚠ UWAGA

Ryzyko obrażeń i uszkodzeń

- Wszystkie części łóżka i wózka transportowego należy mocno zamocować w pojeździe, aby nie przesuwały się podczas transportu.

3.1. Ładowanie wózka transportowego

⚠ UWAGA

Ryzyko obrażeń i uszkodzeń

- Sprawdzić, czy wszystkie części są zabezpieczone.

3.1.1. Zestaw do transportu pionowego (Club ; Club *Vario*)

3.1.1.1. Club

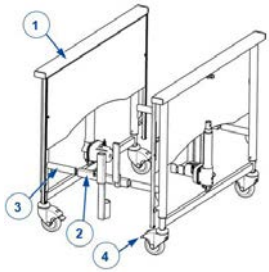

1. Chwyć panele **(1)**.
2. Zamontuj system **(2)** na zaczepy w panelu **(3)**.
3. Zablokuj hamulce **(4)**

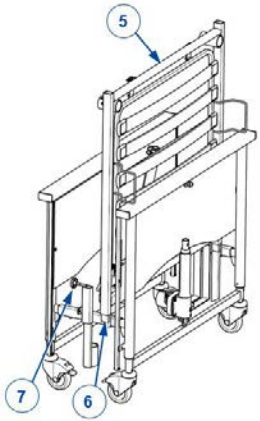

4. Uchwyć zagłówek część leżą **(5)**.
5. [Etykieta nr 1] Włóż zagłówek, motorem skierowanym w dół i do środka **(5)** na profil **(6)**. Zabezpiecz ramę korzystając **(5)** z pokrętła **(7)**.

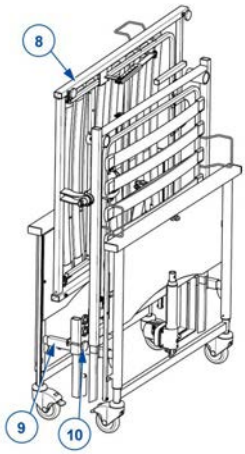

6. Chwyć podnóżek **(8)** i przytrzymaj go bokiem, tak aby silnik znajdował się wewnątrz.
7. [Etykieta nr 2] Umieść podnóżek na profilach poprzecznych **(9)** zestawu transportowego i dokręć pokrętłem **(10)**.
8. Zabezpiecz ramy z listwami za pomocą paska z rzepem. Przymocuj pasek do górnej rury jednej części ramy, przeciągając go przez klamrę, a następnie owiń go wokół górnych rur obu części ramy.

3.1.1.2. Club *Vario*

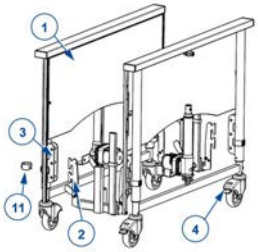

1. Chwyć panele **(1)**.
2. Zamontuj system **(2)** na zaczepy w panelu **(3)**. Następnie zablokuj przed "wyskoczeniem" panela z zaczepu poprzez przekręcenie klipsa **(11)**. System transportowy należy montować na dolnej pozycji panela.
3. Zablokuj hamulce **(4)**

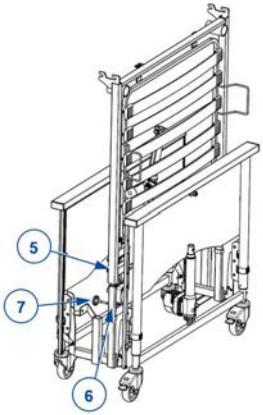

4. Uchwyć zagłówek część leżą **(5)**.
5. [Etykieta nr 1] Włóż zagłówek, motorem skierowanym w dół i do środka **(5)** na profil **(6)**. Zabezpiecz ramę korzystając **(5)** z pokrętła **(7)**.

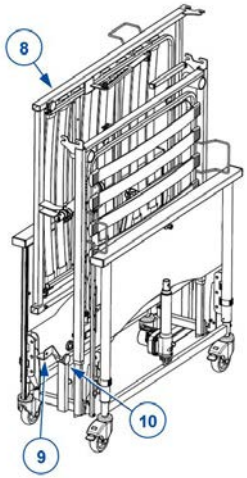

6. Chwyć podnóżek **(8)** i przytrzymaj go bokiem, tak aby silnik znajdował się wewnątrz.
7. [Etykieta nr 2] Umieść podnóżek na wspronikach **(9)** zestawu transportowego i dokręć pokrętłem **(10)**.
8. Zabezpiecz ramy z listwami za pomocą paska z rzepem. Przymocuj pasek do górnej rury jednej części ramy, przeciągając go przez klamrę, a następnie owiń go wokół górnych rur obu części ramy.

3.1.2. Zestaw transportu poziomego (uniwersalny)

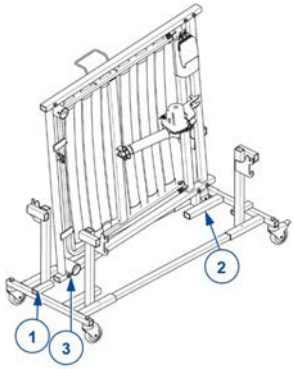

1. Chwyć ramę zagłówka i trzymaj ją motorem do środka systemu transportowego.
2. Wsuń profil ramy łóżka do krótkiego profila **(1)** system transportowego. Druga strona będzie spoczywać na długim profilu **(2)** system transportowego.
3. Zabezpiecz ramę korzystając z pokrętła **(3)**.
4. Powtórz te kroki dla ramy podnóżka.

5. Chwyć panel zagłówka lub podnóżka.
6. Dla Club *Vario*, Club *UL*: Zamocuj uchwyty panela **(4)** do haków **(5)** systemu transportowego (dla Club *Vario*: użyj najniższego mocowania). Zablokuj zaciskami blokującymi.
7. Dla Club: Zamontuj uchwyty panela **(6)** na krótkim profilu **(7)** zestawu transportowego. Dokręć śrubą.
8. Repeat for the other panel.

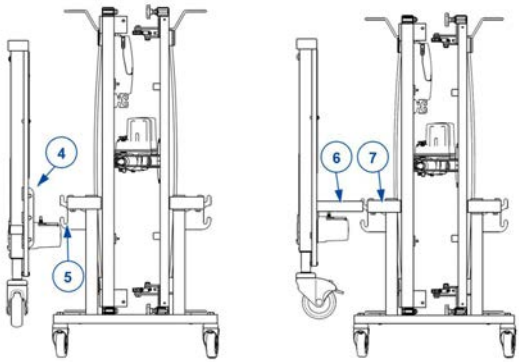

4. Montaż łóżka

⚠ UWAGA

Ryzyko obrażeń i uszkodzeń

- Montaż i demontaż łóżka musi przeprowadzić wyspecjalizowany sprzedawca, kierując się informacjami zamieszczonymi w tym rozdziale.
- Należy stosować wyłącznie ustawienia opisane w tej instrukcji.
- Należy używać wyłącznie części opisanych w tej instrukcji.
- Należy używać wyłącznie oryginalnych części zapasowych i zamiennych zatwierdzonych przez Vermeiren.
- Osoby postronne nie mogą przebywać w pobliżu miejsca pracy.
- W miejscu montażu/demontażu należy utrzymywać czystość i porządek, aby zapobiec przewróceniu się pracownika, łóżka itp.
- Niewielkie części włożyć do pudełka lub torby.
- Podczas montażu, demontażu i obsługi łóżka upewnić się, że między częściami nie są zakleszczone żadne przedmioty ani części ciała. Należy zwracać szczególną uwagę na położenie kabli.

ⓘ Należy przeczytać instrukcję użytkownika niniejszego łóżka. Zwróć uwagę na szczegóły techniczne i ograniczenia przewidzianego zastosowania. Aby uzyskać więcej informacji, prosimy o kontakt z firmą Vermeiren.

4.1. Narzędzia

Aby wyregulować łóżko, potrzebne są następujące narzędzia:

- Klucz nr 6
- Klucz imbusowy 4, 5

4.2. Montaż

4.2.1. Panel głowy/panel stóp

4.2.1.1. Club

1. Wsuń profil mocujący panel zagłowka **(4)** w profil ramy głownej **(3)**.
2. Zabezpiecz połączenie **(1)** z pomocą pokrętła **(2)**.
3. Powtórz dla panelu podnóżka. Sprawdzić poprawność montażu.

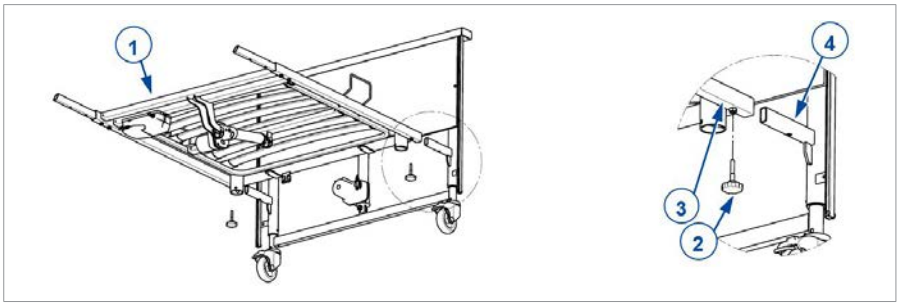

4.2.1.2. Club *Vario*

1. Zmontować uchwyt mocowania leża w części zagłówkowej **(3)** razem z uchwytem mocowania leża w panelu **(4)**.
2. Zabezpiecz ramę leżą **(1)** poprzez klips blokujący **(5)**.
3. Powtórz dla panelu podnóżka. Sprawdzić poprawność montażu.

Rama leża może być zamontowana w dwóch różnych pozycjach (B , C): skok 64 mm.

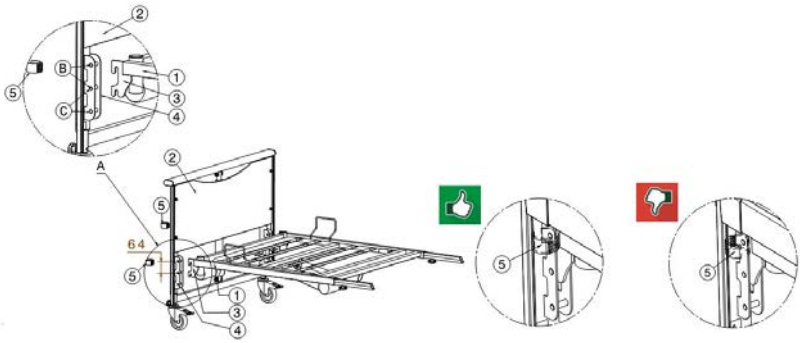

1. Rama leża
2. Panel zagłówkowy i podnóżkowy
3. Uchwyt mocowania leża
4. Uchwyt mocowania leża w panelu
5. Klips blokujący

4.2.1.3. Club *UL*

1. Zmontować uchwyt mocowania leża w części zagłówkowej **(3)** razem z uchwytem mocowania leża w panelu **(4)**.
2. Zabezpiecz ramę leżą **(1)** poprzez klips blokujący **(5)**.
3. Powtórz dla panelu podnóżka. Sprawdzić poprawność montażu.

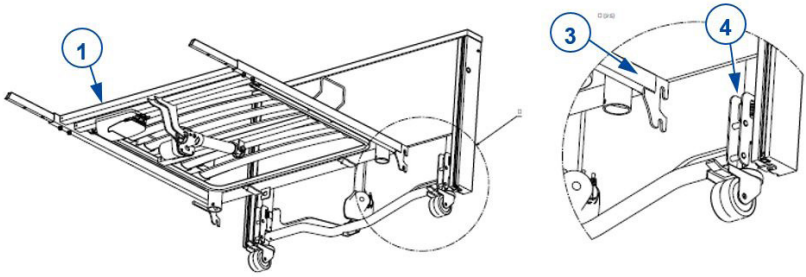

4.2.2. Rama leża

1. Odkręć pokrętła **(2)**.
2. Wsuń łącznik **(3)** do ramy łóżka zarówno po stronie zagłówka jak i podnóżka. Upewnij się czy został poprawnie zorientowany: otwory profila wewnętrznego i zewnętrznych powinny do siebie pasować tak by dało się w nie wkręcić pokrętła (patrz obrazek).
3. Wstaw i dokręć pokrętła **(2)**.

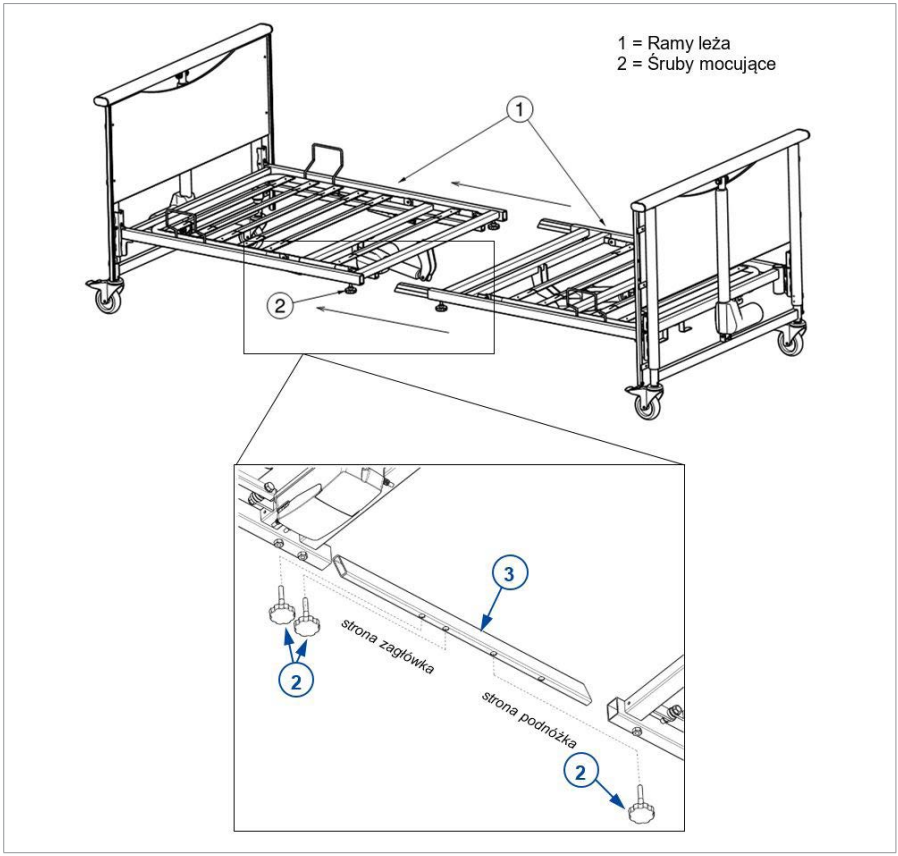

4.2.3. Poręcze boczne

4.2.3.1. Barierki drewniane

Ustaw łóżko na średniej wysokości. Jeśli łóżko ustawione jest zbyt nisko nie będzie możliwy montaż barierek, natomiast w pozycji górnej barierki należałoby podnieść zbyt wysoko.

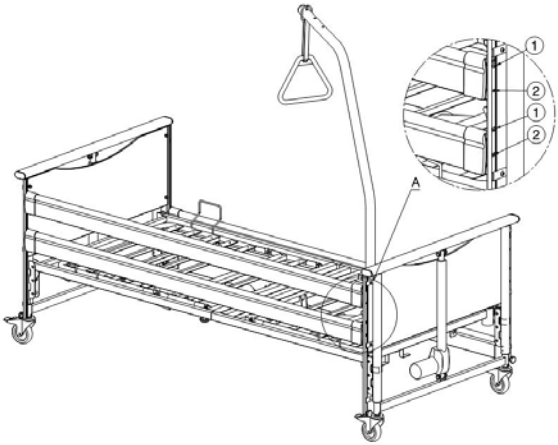

1. Najwyższe położenie
2. Najniższe położenie

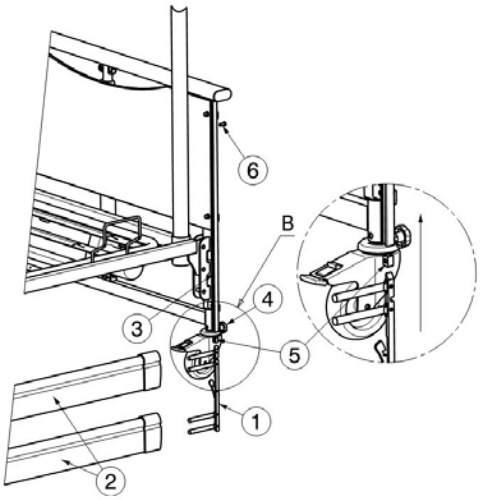

1. Bolce z prowadnicą
2. Drewniane barierki (2 sztuki)
3. Szyna ślizgowa panelu
4. Śruba zabezpieczająca
5. Kostka blokująca
6. Wkręty

1. Włożyć bolce prowadnicy **(1)** z prawej i lewej strony do otworów w barierce górnej. Włożyć bolce prowadnicy **(1)** z prawej i lewej strony do otworów w barierce dolnej **(2)**.
2. Ustaw prowadnice z bolcami **(1)** + drewniane barierki **(2)** w szynie ślizgowej panelu **(3)**. Chwycić górną barierkę i podnosić do momentu, aż plastikowa prowadnica osiągnie prawidłową pozycje (zablokuje się).
3. Włożyć śruby zabezpieczające **(4)** i ręcznie dokręcić.
4. Powtórzyć wszystkie czynności dla drugiej strony.

4.2.3.2. Barierki metalowa (nie dla Club *UL*)

1. Zamocuj haki **(1)** na profile ramy **(2)**.
2. Zlokalizuj naklejkę ze strzałką po wewnętrznej stronie ramy z listwami od strony główki. Umieść bok haka **(1)** naprzeciwko główki strzałki.
3. Dokręcić pokrętło blokujące **(3)**. Upewnij się, że obie strony są odpowiednio zabezpieczone.
4. Powtórzyć wszystkie czynności dla drugiej strony.

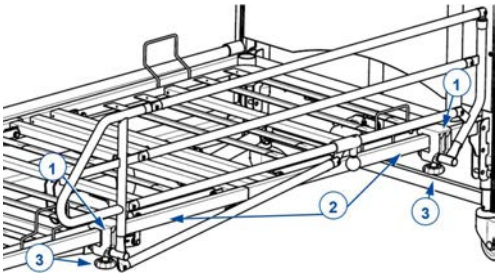

4.2.3.3. Barierki dzielone (nie dla Club *UL*)

Zwróć uwagę na różnicę między barierkami przy głowie oraz przy nogach (barierki przy głowie są krótsze od tych przy nogach).



1. Wziąć jedną z barierek dzielonych.
2. Umieść mocowanie barierek dzielonych **(1)** na ramie łóżka **(2)**.
3. Solidnie dokręć dwie śruby **(3)** na dole każdego z mocowań.
4. Powtórz dla wszystkich barierek dzielonych.
5. Upewnij się, że wszystkie barierki są stabilnie zamocowane na swoim miejscu.

4.2.4. Połączenia transformatora

⚠ UWAGA

Ryzyko obrażeń

- Nie umieszczać żadnych obiektów na połączeniu i kablu, chronić je przed obciążeniami mechanicznymi.

1. Wymagane jest gniazdko sieci elektrycznej o napięciu zasilającym 220V/230V o częstotliwości 50Hz zgodne z VDE.
2. Schemat podłączeń transformatora przedstawiony został na rysunku poniżej. Aby podłączyć przewody otwórz górne wieko transformatora. Jest to konieczne by dobrze zamontować przewody.
3. Po zabezpieczeniu wszystkich kabli zamknij górną pokrywę.

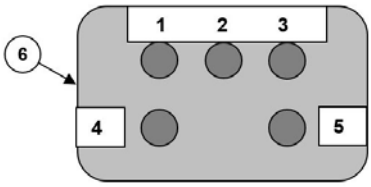

1. Gniazdo motoru panelu zagłówkowego
2. Gniazdo motoru zagłówka
3. Gniazdo motoru panelu podnóżkowego
4. Gniazdo motoru podnóżka
5. Manipulator
6. Kabel zasilający

ⓘ Wtyczki podłączeniowe silników są oznaczone takimi samymi liczbami jak podłączenia w transformatorze.

W celu odłączenia przewodu zasilającego od gniazdka trzymać jedynie za wtyczkę.

Kabel zasilający nie może być pozwijany ani pozaginany, nie może przechodzić przez ostre krawędzie. Należy chronić przed zgnieceniem podłączenie zasilania i kabel prowadzący do wyłącznika ręcznego.

4.2.5. Odprężacz i kabel zasilający

⚠ UWAGA

Ryzyko uszkodzenia

- Kabel zasilający musi być prawidłowo poprowadzony, nie może być pozaginany ani naciągnięty, nie może dotykać podłogi.

Poniżej poprzeczki ramy panela zagłówka znajduje się hak mający na celu odprężenie napięć przewodu zasilającego.

1. Wyciągnąć potrzebną długość przewodu zasilającego **(1)** tak, aby przewód od strony transformatora **(1)** nie zaczepiał o elementy ramy leża. Należy zwrócić uwagę, żeby przewód **(2)** nie kolidował z trakcją w żadnyej pozycji.
2. Przymocuj kabel zasilający do haka: wykonaj pętlę wokół górnej części haka **(1)**, a następnie zapętl każdy koniec kabla za małymi haczykami.

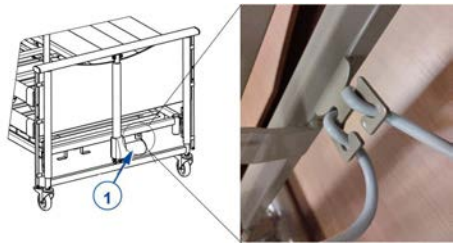

4.2.6. Schemat połączenia przewodów

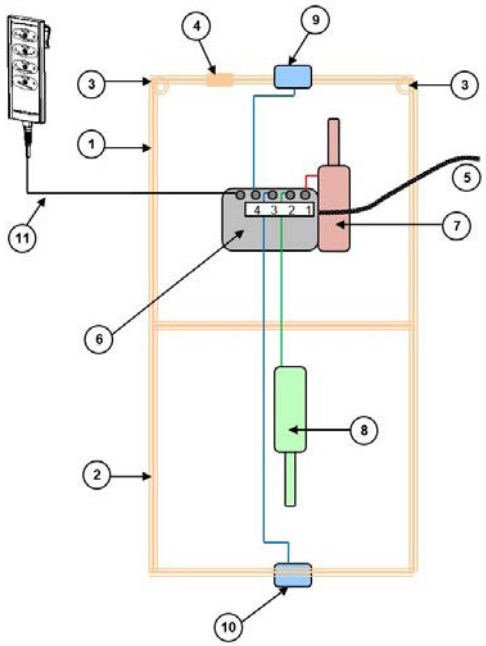

1. Część głowy listwowej ramy materaca
2. Część nóg listwowej ramy materaca
3. Gniazdo wysięgnika
4. Zabezpieczenie końcówki kabla
5. Kabel zasilający
6. Skrzynka sterująca
7. Motor zagłówka
8. Motor podnóżka
9. Motor panela zagłówka
10. Motor panela podnóżka
11. Manipulator

Całe okablowanie wewnętrzne łóżka należy tak umieścić, aby przewody nie miały kontaktu z podłożem oraz nie były narażone na zagięcia i zmiażdżenia. Włożyć kable zasilające silników w otwory na elementach montażowych silników.

4.2.7. Wysięgnik (opcjonalny)

The lifting pole can be mounted on either side of the head end.

1. Włożyć wysięgnik **(1)** do oporu w odpowiednie gniazdo **(2)**.
2. Nasuń rowek wysięgnika **(3)** na rurkę w gnieździe.
3. Nasunąć pętlę paska na górny pałąk **(4)** aż do żądanego położenia.
4. Przeciągnąć pasek **(6)** przez uchwyt trójkątny **(7)**. Dopasować długość paska i zabezpieczyć go przed przesuwaniem.

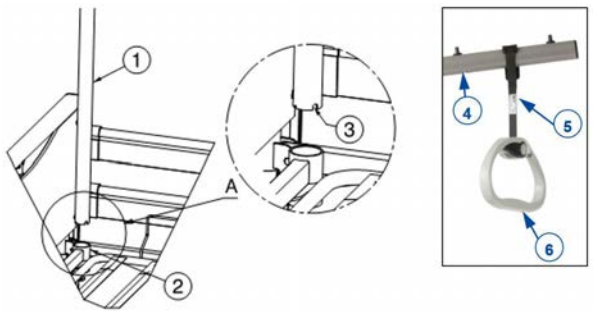

1. Wysięgnik
2. Gniazdo wysięgnika
3. Rowek ustalający
4. Górny koniec wysięgnika
5. Pasek
6. Trójkątna rączka

4.3. Awaryjne opuszczanie zagłówka

⚠ UWAGA

Ryzyko obrażeń

- Sprawdzić, czy pomiędzy częścią podgłówkową a ramą nie znajdują się żadne przedmioty lub części ciała.
- Awaryjne opuszczanie zagłówka może być dokonywane przez minimum dwie odpowiedzialne osoby.

Część podgłówkowa leża może zostać obniżona ręcznie (obniżanie awaryjne w przypadku uszkodzenia silnika):

1. Mocno chwyć zagłówek, aby zapobiec jego upadkowi.
2. Następnie druga osoba może wyciągnąć sworzeń mocujący siłownik zagłówka poprzez odgięcie sprężyny zabezpieczającej i wyciągnięcie sworznia z siłownika.
3. Opuścić powoli zagłówek.

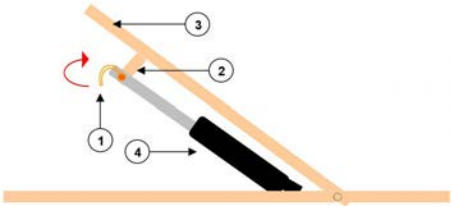

1. Sprężyna zabezpieczająca sworzeń
2. Zaczep mocowania motoru
3. Sekcja głowy
4. Motor zagłówka

Obsah

Předmluva **123**

1. Tento výrobek **124**

2. Rozsah dodávky **125**

3. Přeprava **125**

3.1. Naložení přepravního vozíku 125

4. Montáž lůžka **129**

4.1. Nástroje 129

4.2. Montáž 129

4.3. Nouzové snížení opěrky hlavy 138

Předmluva

Tento návod k instalaci slouží k tomu, aby vám pomáhal s instalací a opravami tohoto ošetřovatelského lůžka. Řádně si jej přečtěte. Máte-li po přečtení tohoto návodu nějaké dotazy, obraťte se bez obav na společnost Vermeiren.

Informace v tomto návodu platí pro následující lůžko(a):

- Club

Důležitá poznámka

Obrázky výrobku slouží pouze k upřesnění pokynů. Detaily výrobku na obrázcích se mohou od daného výrobku lišit.

Dostupné informace

Nejnovější verzi informací z tohoto návodu vždy naleznete na našich webových stránkách http://www.vermeiren.com/. Tyto webové stránky pravidelně navštěvujte pro případné aktualizace.

Osoby se zrakovým postižením si mohou stáhnout elektronickou verzi tohoto návodu, kterou jim může přečíst softwarová aplikace text-to-speech.

	Návod k obsluze Pro uživatele a odborného prodejce
	Návod k instalaci Pro odborného prodejce
	Servisní příručka pro lůžka Pro odborného prodejce
	Výkresy (náhradních) dílů Pro odborného prodejce
	Prohlášení o shodě (ES)

1. Tento výrobek

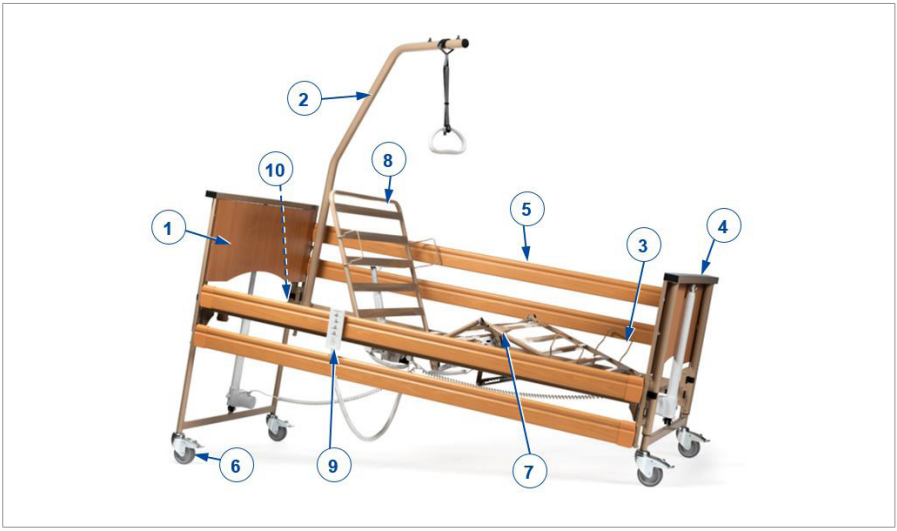

1. Čelní pelest
2. Zvedací hrazda / trapézové madlo (volitelné)
3. Zarážka matrace
4. Zadní pelest
5. Boční zábrana (volitelné)
6. Otočné kolečko s brzdou
7. Nožní část
8. Zádová sekce
9. Ovladač
10. Identifikační štítek

2. Rozsah dodávky

Součástí dodávky jsou následující položky.

- Čela hlavy a nohou vč. motorů
- Rošt, nožní část vč. motoru
- Rošt, hlavová část vč. Transformátoru a motoru
- Ovladač
- Návod k obsluze
- Doplňky

Před použitím zkontrolujte, že nic nechybí a že nejsou žádné výrobky poškozeny.

3. Přeprava

⚠ POZOR

Riziko zranění či poškození

- Upevněte všechny části lůžka a přepravní vozík řádně k vozidlu, aby se při přepravě nepohybovaly.

3.1. Naložení přepravního vozíku

⚠ POZOR

Riziko zranění či poškození

- Ověřte, jsou-li všechny části dobře upevněny.

3.1.1. Sada pro vertikální přepravu (Club ; Club *Vario*)

3.1.1.1. Club

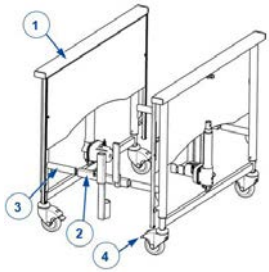	1. Uchopte čelní panely **(1)**. 2. Namontujte přípojku transportní soupravy **(2)** na připojovací bod čelních panelů **(3)**. 3. Zajistěte brzdy panelů **(4)**.
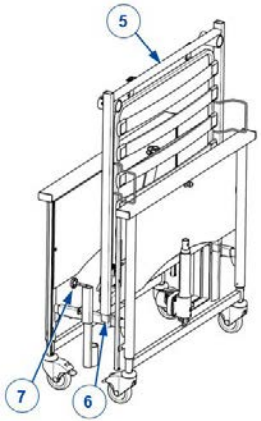	4. Uchopte hlavovou část **(5)** a držte ji s motorem umístěným ve spodní části. 5. [Štítek č. 1] Nasuňte trubici hlavové části **(5)** do trubice transportní soupravy **(6)**. Zajistěte hlavovou část **(5)** hvězdicovým knoflíkem **(7)**.
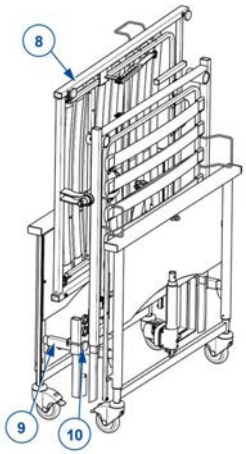	6. Uchopte rám na straně nohou **(8)** a držte ho na straně s motorem umístěným na uvnitř. 7. [Štítek č. 2] Umístěte stranu nohou na příčné trubky **(9)** přepravní sady a utáhněte hvězdicovým knoflíkem **(10)**. 8. Zajistěte lamelové rámy pomocí pásku s háčkem a smyčkou. Připevněte popruh k horní trubce jednoho dílu rámu tak, že jej provlečete přezkou, a poté jej omotejte kolem horních trubek obou dílů rámu.

3.1.1.2. Club *Vario*

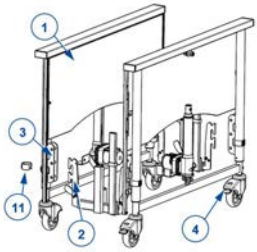

1. Uchopte čelní panely **(1)**.
2. Namontujte přípojku transportní soupravy **(2)** na připojovací bod čelních panelů **(3)**. Zajistěte pomocí pojistek **(11)**. Namontujte transportní soupravu do nejnižší polohy čelních panelů.
3. Zajistěte brzdy panelů **(4)**.

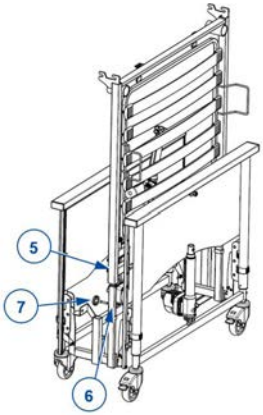

4. Uchopte hlavovou část **(5)** a držte ji s motorem umístěným ve spodní části.
5. [Štítek č. 1] Nasuňte trubici hlavové části **(5)** do trubice transportní soupravy **(6)**. Zajistěte hlavovou část **(5)** hvězdicovým knoflíkem **(7)**.

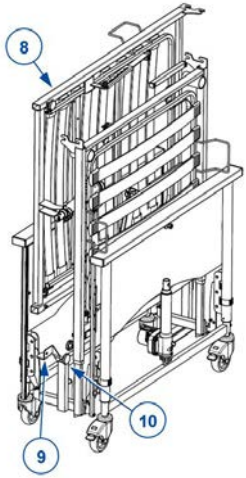

6. Uchopte rám na straně nohou **(8)** a držte ho na straně s motorem umístěným na uvnitř.
7. [Štítek č. 2] Umístěte stranu nohou na příčné trubky **(9)** přepravní sady a utáhněte hvězdicovým knoflíkem **(10)**.
8. Zajistěte lamelové rámy pomocí pásku s háčkem a smyčkou. Připevněte popruh k horní trubce jednoho dílu rámu tak, že jej provlečete přezkou, a poté jej omotejte kolem horních trubek obou dílů rámu.

3.1.2. Sada pro horizontální přepravu (univerální)

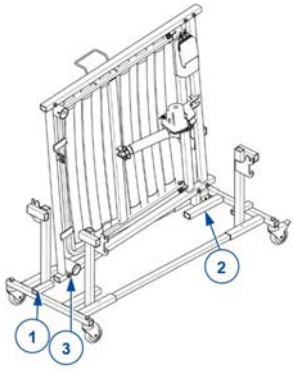

1. Uchopte čelo hlavy a držte ho motorem uvnitř přepravní soupravy.
2. Nasuňte trubku rámu na krátkou trubku **(1)** na transportní sadě. Druhý konec nechte spočívat na dlouhé trubce transportní sady**(2)**.
3. Zajistěte hlavovou část hvězdicovým knoflíkem **(3)**.
4. Opakujte výše uvedené kroky pro čelo nohou.

5. Uchopte panel hlavy a nohou.
6. Pro Club *Vario*, Club *UL*: Připevněte upevnění panelu **(4)** k háčkům **(5)** transportní sady (pro Club *Vario*: použijte nejnižší upevnění). Zajistěte pomocí zajišťovacích svorek.
7. Pro Club: Připevněte nástavce panelu **(6)** na krátkou trubku **(7)** přepravní sady. Utáhněte šroubem.
8. Opakujte pro druhý panel.

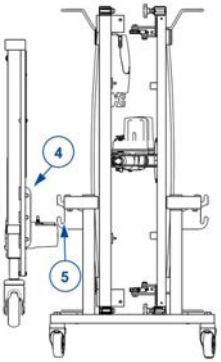

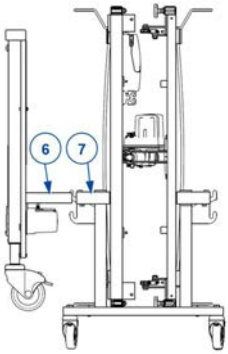

4. Montáž lůžka

⚠ POZOR

Riziko zranění či poškození

- Lůžko musí být sestaveno či rozloženo odborným prodejcem podle pokynů v této kapitole.
- Používejte pouze nastavení popsaná v tomto návodu.
- Používejte pouze díly popsané v tomto návodu.
- Používejte pouze originální náhradní díly schválené společností Vinterno.
- Zajistěte, aby na pracoviště nevstupovaly jiné než oprávněné osoby.
- V oblasti sestavení/rozložení udržujte čistotu a pořádek, aby nedošlo k pádu.
- Všechny malé díly uložte do krabice nebo sáčku.
- Když rozkládáte či sestavujete a provozujete lůžko, zajistěte, aby se mezi díly neskříply žádné předměty ani části těla. Věnujte pozornost zejména poloze kabelů.

ⓘ Přečtěte si návod k obsluze tohoto lůžko. Uvědomte si technické údaje a limity zamýšleného použití. Pro další informace se obraťte na společnost Vinterno.

4.1. Nástroje

Pro sestavení lůžka jsou potřeba následující nástroje:

- Klíč č. 6
- Inbusový klíč č. 4, 5

4.2. Montáž

4.2.1. Čelní pelest / zadní pelest

4.2.1.1. Club

1. Zasuňte upevňovací trubku panelu čelní strany **(4)** do trubky lamelového rámu **(3)**.
2. Zajistěte lamelový rám **(1)** pomocí hvězdicových knoflíků **(2)**.
3. Postup zopakujte i u panelu nohou. Ujistěte se, že jsou lamelové rámy pevně namontovány.

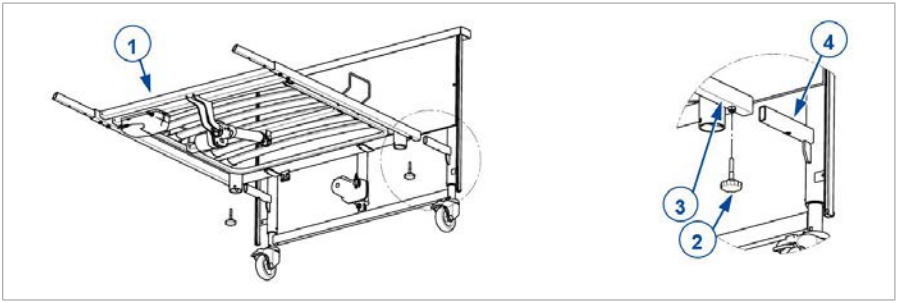

4.2.1.2. **Club** *Vario*

1. Namontujte přípojku roštu **(3)** na přípojku čelního panelu **(4)**.
2. Zajistěte rošt **(1)** pomocí zajišťovacích svorek **(5)**.
3. Postup zopakujte i u panelu nohou. Ujistěte se, že jsou lamelové rámy pevně namontovány.

Rošt lze namontovat ve dvou různých polohách (B , C): krok 64 mm.

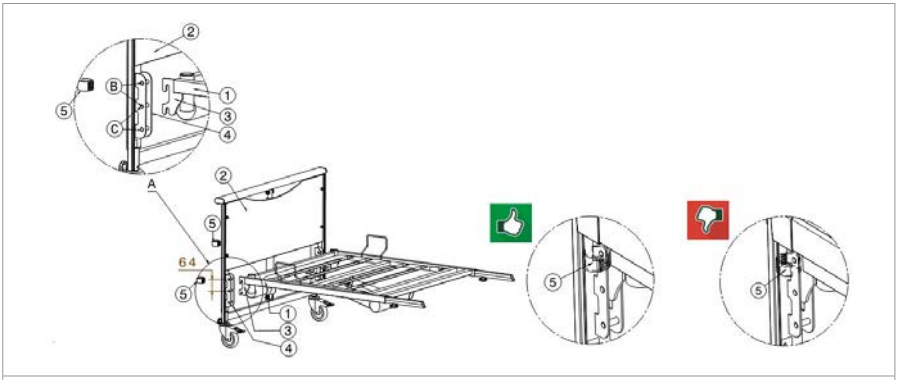

1. Rošt
2. Hlavové a nožní čelo
3. Přípojky roštu
4. Připojovací panely
5. Zajišťovací svorka

4.2.1.3. Club *UL*

1. Namontujte přípojku roštu **(3)** na přípojku čelního panelu **(4)**.
2. Zajistěte rošt **(1)** pomocí zajišťovacích svorek **(5)**.
3. Postup zopakujte i u panelu nohou. Ujistěte se, že jsou lamelové rámy pevně namontovány.

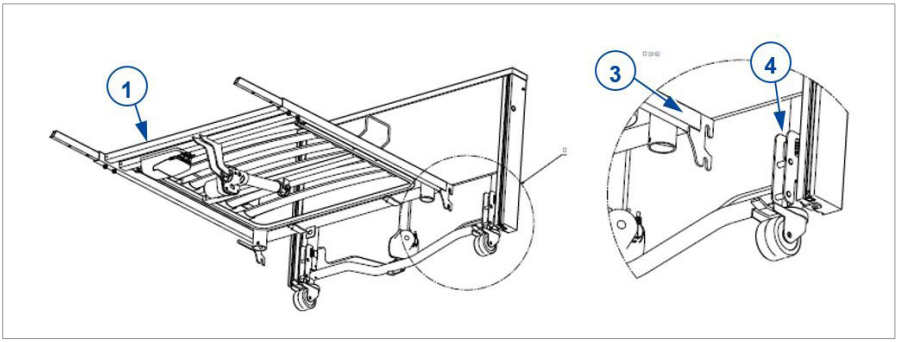

4.2.2. Rošt

1. Vyjměte hvězdicové knoflíky **(2)**.
2. Zasuňte konektor **(3)** do trubek rámu na čelní straně i na straně nohou. Ujistěte se, že je správně umístěn: otvory ve vnitřních a vnějších trubkách musí být v jedné rovině, aby bylo možné vložit hvězdicové knoflíky, viz obrázek.
3. Nasaďte a utáhněte hvězdicové knoflíky **(2)** v místě spojení roštů.

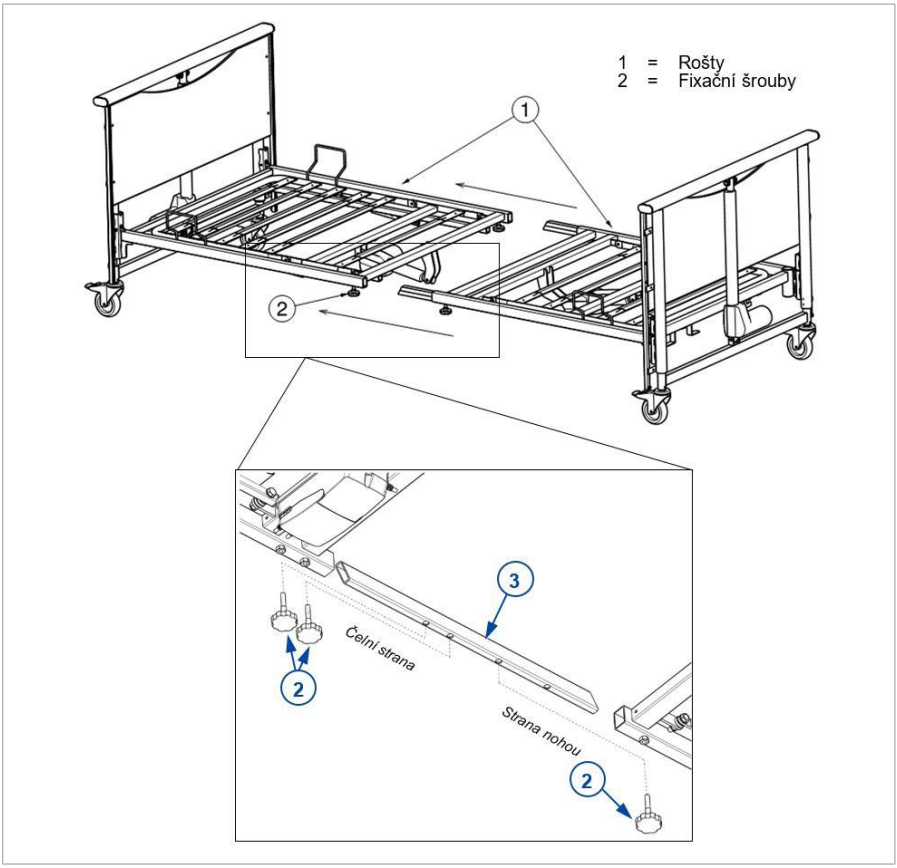

4.2.3. Boční zábrany

4.2.3.1. Dřevěné postranice

Nastavte výšku lůžka do střední polohy. Pokud je výška příliš nízká, nebude možné namontovat postranice. Pokud je výška příliš vysoká, budete muset postranice vytáhnout příliš nahoru.

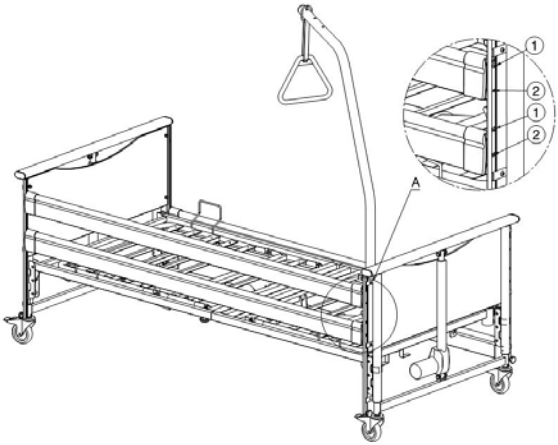

1. Nejvyšší poloha
2. Nejnižší poloha

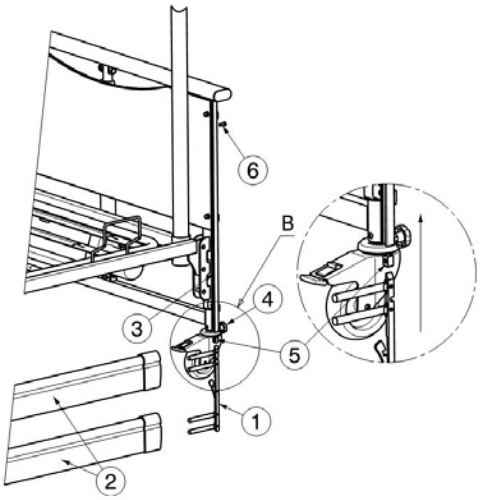

1. Vodicí lišta se šrouby
2. Dřevěné lamely (2 kusy na každé straně)
3. Posuvné kolejnice
4. Pojistná matice
5. Zarážka
6. Šroub

1. Vložte vodicí lišty se šrouby **(1)** do horní pravé a levé dřevěné laťky **(2)**. Vložte vodicí lišty se šrouby **(1)** do spodní pravé a levé dřevěné laťky **(2)**.
2. asuňte celé vodicí lišty **(1)** + dřevěné latě **(2)** do patřičných kolejnic **(3)** na hlavovém a nožním čele. Vysuňte horní dřevěnou lať nahoru, dokud vodicí lišta nezacvakne ve své pozici.
3. Vložte pojistné matice **(4)** a ručně je utáhněte.
4. Na druhé straně postup zopakujte.

4.2.3.2. Kovové bočnice (ne pro Club *UL*)

1. Umístěte háky **(1)** na trubku rámu **(2)**.
2. Vyhledejte nálepku se šipkou na vnitřní straně lamelového rámu na straně hlavy. Umístěte stranu háčku **(1)** proti hlavičce šipky.
3. Utáhněte hvězdicový knoflík **(3)**. Ujistěte se, že jsou obě strany pevně utaženy.
4. Na druhé straně postup zopakujte.

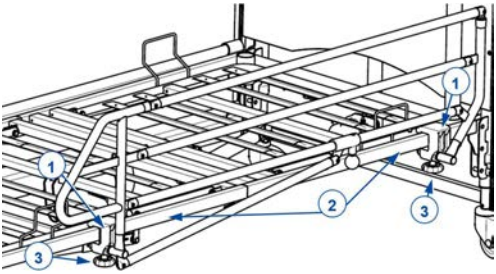

4.2.3.3. Dělené bočnice (ne pro Club *UL*)

Nezapomeňte na rozdíl mezi čelem hlavy a nohou (čelo hlavy je kratší než čelo nohou).



1. Vezměte jednu z dělených bočnic.
2. Umístěte dělené bočnice **(1)** přes podpěru rámu matrace **(2)**.
3. Pevně utáhněte dva šrouby **(3)** na spodní straně každého příslušenství.
4. Opakujte pro všechny ostatní dělené bočnice.
5. Ujistěte se, že jsou všechny bočnice pevně připevněny na svém místě.

4.2.4. Připojení transformátoru

⚠ POZOR

Riziko zranění

- Nepokládejte žádné předměty na připojení a na kabel a tyto chraňte před mechanickou zátěží.

1. Je vyžadována elektrická zásuvka 220 V / 230 V, 50 Hz, která odpovídá požadavkům VDE.
2. Schéma zapojení transformátoru je uvedeno na obrázku níže. Pro vložení kabelů otevřete horní víko transformátoru. V opačném případě nebudou kabely správně umístěny.
3. Po upevnění všech kabelů zavřete horní víko.

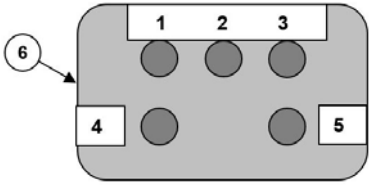

1. Zapojení motoru čelního panelu
2. Připojení motoru hlavové části
3. Zapojení motoru nožního panelu
4. Připojení motoru nožní části
5. Ovladač
6. Napájení

ⓘ Konektory motoru jsou označeny stejným číslem jako konektory na transformátoru.

Zástrčku uchopte pouze za účelem jejího vytažení z el. zásuvky.

Napájecí zapojení nesmí obsahovat žádné smyčky ani uzly a nesmí být vedeno kolem ostrých hran. Napájecí zapojení a kabel vedoucí k ručnímu vypínači chraňte před rozdrcením.

4.2.5. Uvolnění napětí a napájecí kabel

⚠ POZOR

Riziko poškození

- Napájecí kabel musí být pečlivě umístěn bez zalomení, bez tahání a nesmí se dotýkat podlahy.

Pod příčkou lamelového rámu hlavy je umístěn odlehčovací háček pro napájecí kabel.

1. Natáhněte potřebnou délku napájecího kabelu **(1)**, aby mohl být napájecí kabel **(2)** veden pod lamelovým rámem bez průvěsu. Zajistěte, aby u kabelu **(2)** nedošlo k mechanickému namáhání v jakékoli poloze seřízení.
2. Připevněte napájecí kabel: udělejte smyčku kolem horní části **(1)** a poté protáhněte obě strany kabelu za malé háčky.

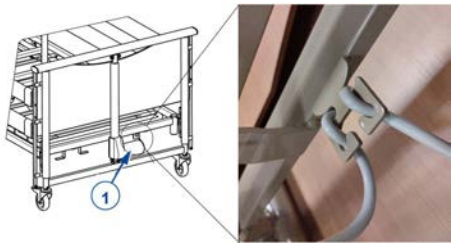

4.2.6. Vedení kabelů

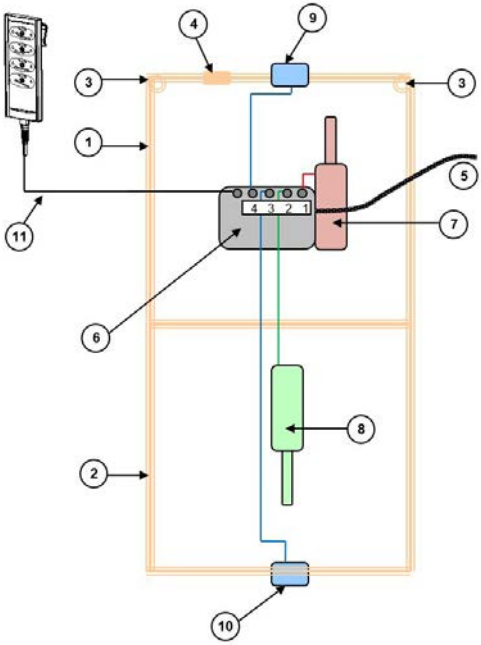

1. Lamelový rošt matrace, zádová sekce
2. Lamelový rošt matrace, nožní sekce
3. Zdvihací tyč zásuvek
4. Uvolnění tahu
5. Napájení
6. Ovládací skříň
7. Motor zádové sekce
8. Motor ohybu kolenní části
9. Motor čelního panelu
10. Motor čela nohou
11. Ovladač

Všechny vodiče v rámu lůžka musejí být vedeny tak, aby nedošlo ke kontaktu s podlahou, deformacím a rozdrcení. Zapojte napájecí kabely pro motory do otvoru namotorových držácích.

4.2.7. Zvedací hrazda (volitelná)

Zvedací hrazdu lze přimontovat na jednu nebo druhou stranu opěrky hlavy.

1. Zasuňte tyč **(1)** až na doraz do příslušné rozety **(2)**.
2. Nechte drážku na zvedacím sloupu **(3)** klouzat přes trubku v objímce.
3. Přetáhněte smyčku popruhu přes konec horního rámu **(4)** až do požadované polohy.
4. Popruh **(5)** protáhněte skrz madlo **(6)**. Nastavte délku popruhu, který zajistěte.

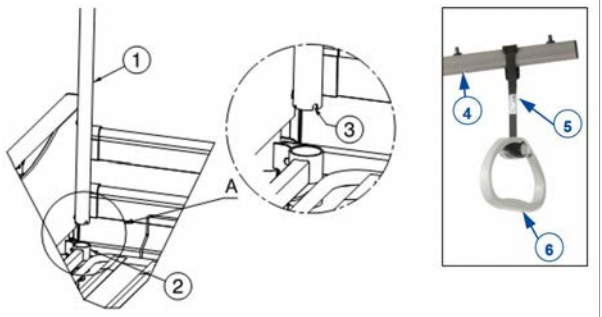

1. Zvedací hrazda
2. Rozeta tyče
3. Drážka
4. Tyč horního rámu
5. Popruh
6. Madlo

4.3. Nouzové snížení opěrky hlavy

⚠ POZOR

Riziko zranění

- Ujistěte se, že mezi opěrkou hlavy a rámem nejsou žádné předměty či části těla.
- Nouzové spuštění je povolené pouze pomocí dvou osob.

Opěrku hlavy lze snížit manuálně (nouzové snížení v případě selhání motoru):

1. Pevně uchopte opěrku hlavy, aby nespadla.
2. Druhá osoba může uvolnit závěsný čep sklopením zajišťovacího kolíku a vytažením čepu ze zavěšení motoru.
3. Opatrně sklopte opěrku hlavy.

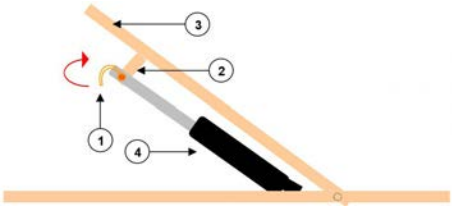

1. Zajišťovací kolík
2. Uchycení motoru
3. Zádová sekce
4. Motor opěrky hlavy

VERMEIREN GROUP
Vermeirenplein 1/15
2920 Kalmthout
Belgium
www.vermeiren.com

Version: B, 2024-12
Basic UDI-DI: 5415174Club99
All rights reserved, including translation.

VERMEIREN
we care **for you**