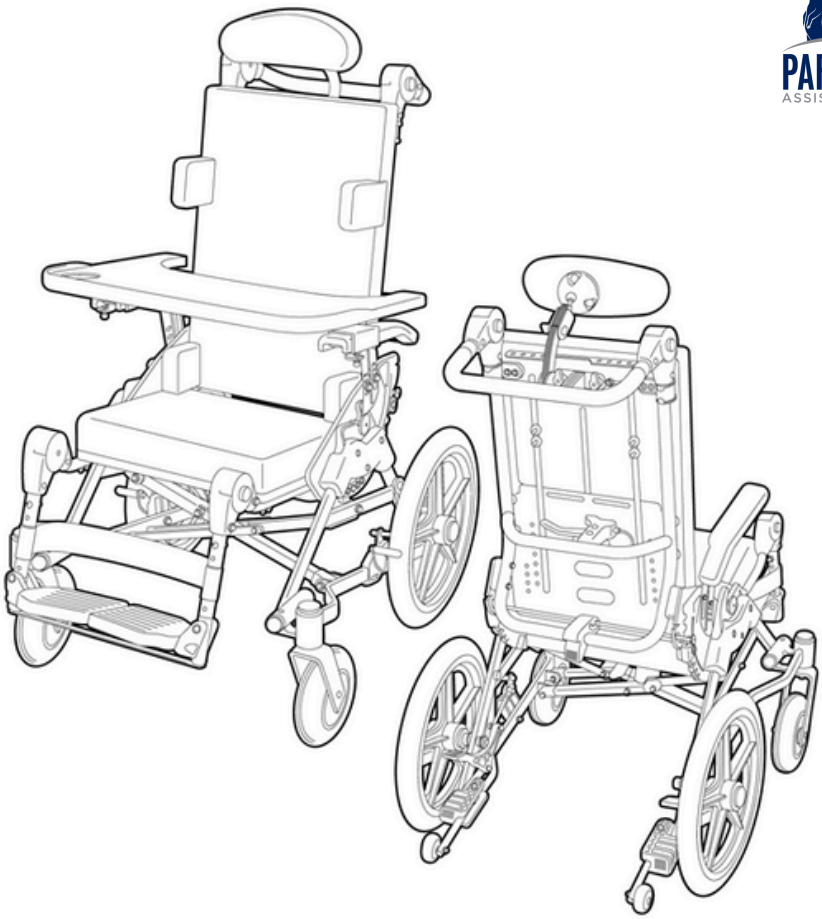

Podręcznik użytkownika wózka inwalidzkiego Cub

Konserwacja, Mobilność, Zdrowie

Odwiedź naszą stronę

Zaprojektowany w Kalifornii
www.participant.life

Spis treści

Cub Wózek inwalidzki..... 3
Ostrzeżenia dotyczące bezpieczeństwa..... 4
Pierwsze kroki..... 5
- Jak otworzyć bazę..... 5
- Jak założyć siedzisko..... 6
- Jak przechylić..... 8
- Jak się chylić..... 9

Akcesoria..... 10
- Pas bezpieczeństwa..... 10
- Uprząż piersiowa..... 10
- Zagłówek..... 10
- Zabezpieczenie przed wywrotkami..... 11
- Taca..... 11
- Akcesorium terenowe..... 11
- Porywacz..... 12
- Duże tylne koła z obręczami pchającymi..... 12
- Paski na stopy..... 12

Transfery..... 13
Codzienna kontrola bezpieczeństwa..... 14
Comiesięczna kontrola bezpieczeństwa..... 15
Regulacja blokady kół..... 18
Stabilność..... 20
W trosce o zdrowie..... 21
Techniki redukcji ciśnienia..... 23
Przeprowadzka z CUB..... 25
- Jazda do przodu za pomocą obręczy pchających..... 25
- Pchanie wózka inwalidzkiego w trudnym terenie..... 25
- Toczenie..... 26
- Zatrzymanie..... 26
- Wjazd na krawężnik (niezależnie)..... 26
- Wjazd lub zjazd z krawężnika (z pomocą)..... 26
- Podjazdy..... 27
- Pozycja spoczynkowa..... 27
- Zjazdy..... 27
- Schody - w górę i w dół..... 28
- Wchodzenie i schodzenie po schodach..... 28

Ograniczona gwarancja użytkownika.....29

Cub Wózek Inwalidzki

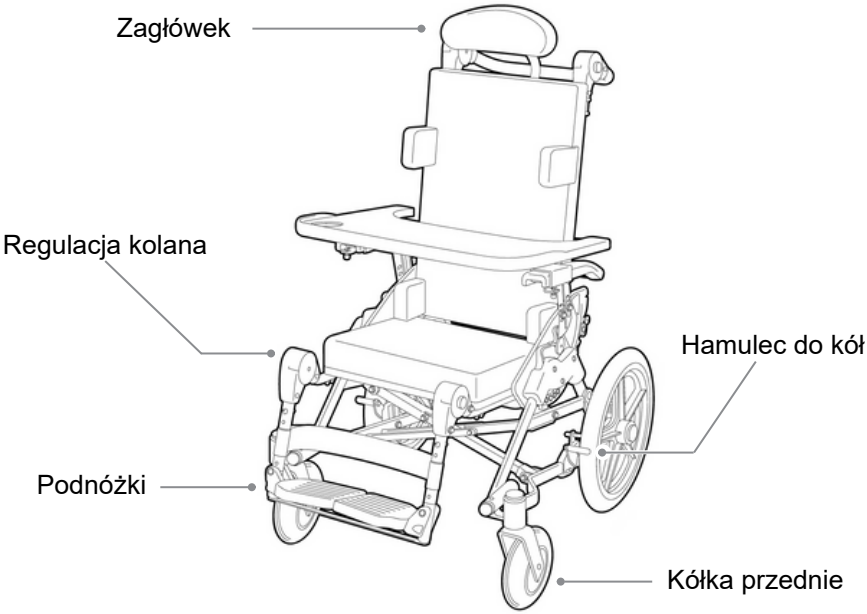

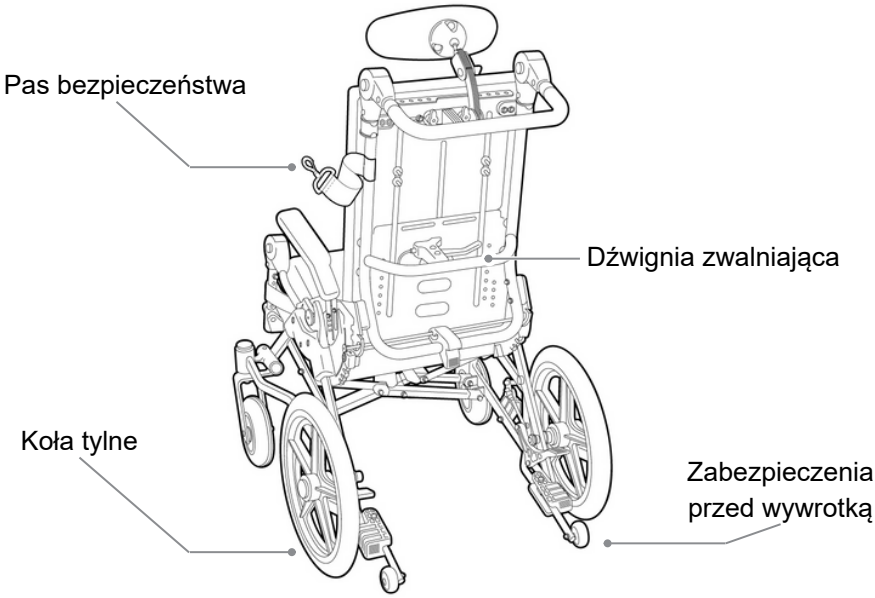

Ostrzeżenia dotyczące bezpieczeństwa



Do pochylania i odchylania
Zawsze używaj dwóch rąk



Przeczytaj tę instrukcję całą



Nie wieszaj ciężkich rzeczy na tyle



Używaj blokad kół podczas siadania I wstawania



Utrzymuj opony napompowane do wywierania presji. Zaznaczone na oponie (jeśli jest w wyposażeniu)



Nie przekraczaj użytkownika Limit wagowy 60 kg. / 132 funty.



Trzymaj palce z dala od Podczas przechylania



Użyj paska na nadgarstek Aby zapobiec ucieczce



Zawsze używaj pasów bezpieczeństwa



Nigdy nie opuszczaj swojego Dziecko pozostawione bez opieki



Wykwalifikowany terapeuta KIM WSTP-I Zalecane



Kod QR Oglądaj filmy i dowiedz się więcej

IPrzeznaczenie / Wskazania do stosowania:
Dla mobilności osób, które są ograniczone do pozycji siedzącej i które potrzebują wsparcia postawy w celu poruszania się i funkcjonowania.

Warunki użytkowania:

Wewnątrz i na zewnątrz na gładkich, suchych, solidnych powierzchniach o nachyleniu mniejszym niż 9 stopni.

Pojazdy i transport:
Użytkownicy NIE powinni siedzieć w Cub wewnątrz poruszającego się pojazdu. Fotelik Cub NIE jest przeznaczony do użytku jako fotelik samochodowy.

Użycie na meblach:
ub Seat jest przeznaczony do użytku wyłącznie z siedzeniem zainstalowanym na bazie. Jeśli siedzisko jest używane na podłodze lub na meblach, zabezpiecz siedzisko tak, aby nie spadło.
Upadek użytkownika i siedzenia może spowodować poważne obrażenia.

Początek

| JAK ZAMONTOWAĆ PODŁOKIETNIKI

1. Odchyl oparcie, aby odsłonić otwory na śruby. Następnie przykręć podłokietnik nakrętkami od zewnątrz.

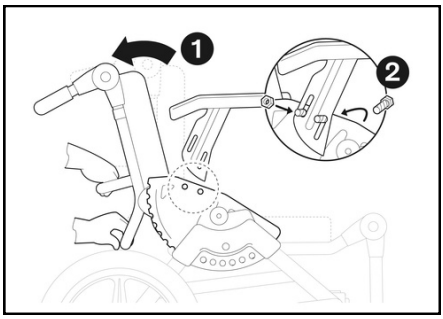

Uwaga

- Chroń swoje plecy, stosując dobrą technikę podczas podnoszenia bazy, siedzenia lub dziecka.
- Uważaj na przytrzaśnięcia palców. Cub ma wiele składanych części.
- Unikaj przewracania się do tyłu! Zawsze używaj urządzeń zapobiegających wywrotkom i nigdy nie przechylaj ani nie odchylaj się, jeśli podłoga nie jest równa.

| JAK OTWORZYĆ BAZĘ?

1. Całkowicie rozsuń koła.
2. Dociśnij szary pasek.
3. Nadepnij na obie blokady kół, aby włączyć hamulce.

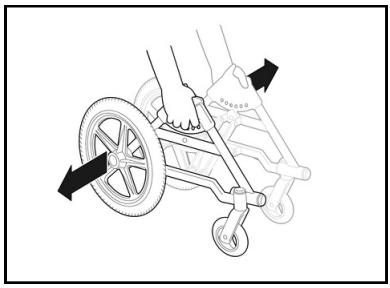

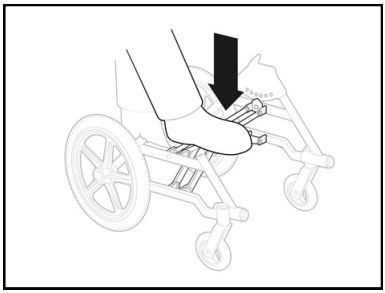

| JAK ZAŁOŻYĆ SIEDZENIE

1. Ściśnij dźwignię przechylania i podnieś siedzenie.
   Uwaga: Dla wielu osób jest to najłatwiejsze od tyłu.



Obejrzyj nasz film o tym, jak złożyć Cub

2. Dopasuj sworznie do obu odbiorników, opuść się na miejsce i zwolnij dźwignię przechylania.

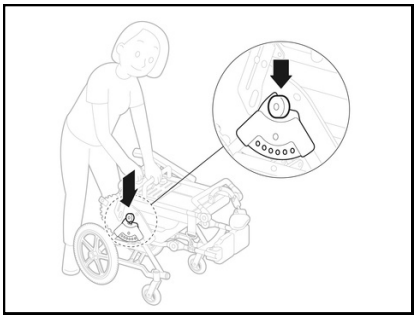

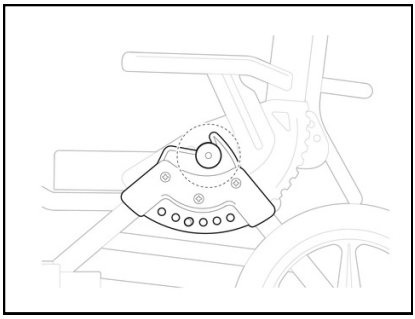

3. Odepnij smycz..

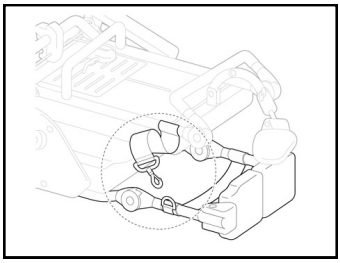

4. Otwórz siedzenie za pomocą pałąka odchylanego.
   I. Popchnij kciukiem czerwoną blokadę dźwigni do przodu.
   II. Ściśnij pałąk odchylania.
   III. Otwórz siedzenie w preferowanej pozycji.

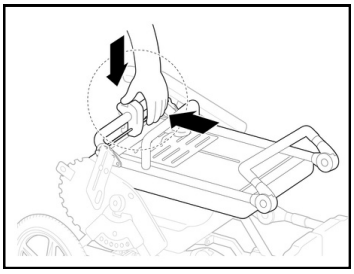

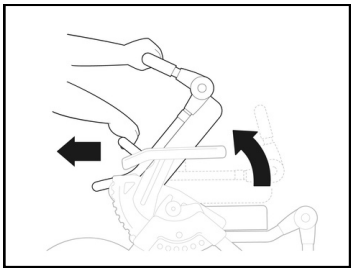

5. Przyciski do przesuwania podnóżka i uchwytu do pchania
6. Ponownie dostosuj wszystko do potrzeb użytkownika i dokładnie sprawdź konfigurację

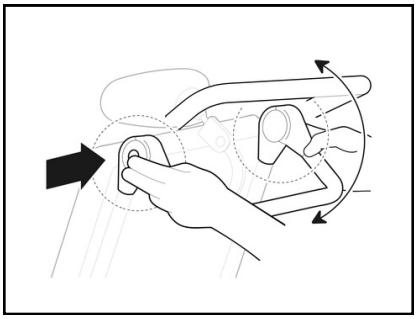

Aby złożyć Cub do transportu
Odwróć powyższe kroki.

| JAK POCHYLAĆ

Cub można łatwo pochylić. Częste przechylanie poprawia komfort, zdrowie i uczestnictwo. Tilt zmienia kąt nachylenia siedziska wraz z oparciem.

1. Ściśnij dźwignię przechylania, trzymając mocno uchwyt do pchania.
2. Zwolnij dźwignię przechylania w preferowanej pozycji.
3. Po usłyszeniu zatrzasku i potrząśnij uchwytem do pchania, aby sprawdzić zamek.

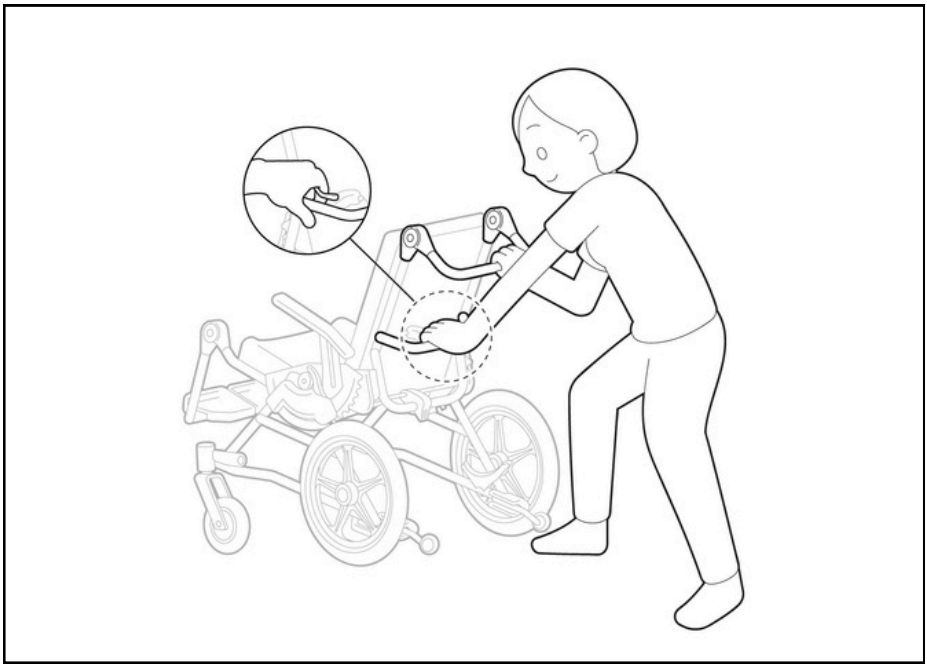

Uwaga	• Zawsze używaj dwóch rąk - na uchwycie do pchania i na dźwigni przechylania. • Bądź przygotowany na utrzymanie ciężaru użytkownika podczas przechylania. • Używaj blokad kół podczas przechylania.

| JAK SIĘ ODCHYLIĆ

Odchylenie powoduje zmianę kąta nachylenia oparcia w zależności od siedzenia. Odchylenie jest trudne i zostanie ustawione przez dostawcę wózka inwalidzkiego. Kąt odchylenia jest często stałym ustawieniem, ponieważ zakłóca inne ustawienia podparcia postawy. Aby zwolnić, pałąk odchylania ma dwa kroki. Chroni to przed przypadkowym zwolnieniem.

1.Połóż ręce na uchwycie do pchania i drążku odchylania.
2.Popchnij kciukiem czerwoną dźwignię blokady do przodu.
3.Ściśnij pałąk odchylania.
4.Odchyl siedzenie do preferowanej pozycji.
Po usłyszeniu trzasku potrząśnij uchwytem do pchania, aby sprawdzić zamek

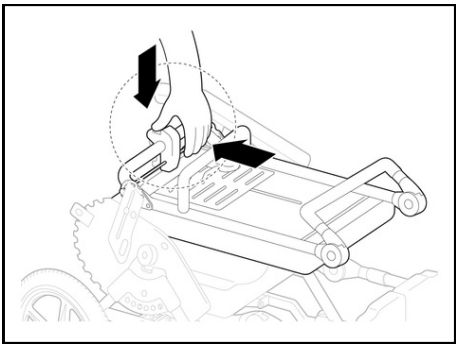

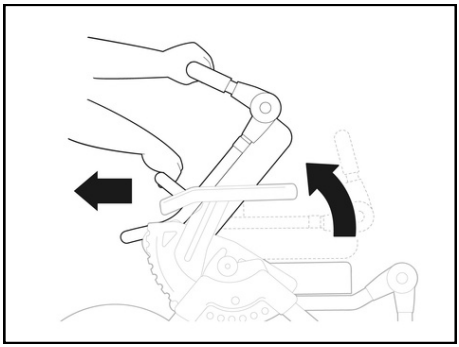

Uwaga

- Zawsze używaj dwóch rąk - na uchwycie do pchania i na drążku odchylania.
- Bądź przygotowany na utrzymanie ciężaru użytkownika podczas leżenia.
- Używaj blokad kół podczas leżenia.
- Odchylanie się z użytkownikiem na siedzeniu może spowodować, że boczne podpory przesuną się na użytkowniku, powodując dyskomfort

Akcesoria

| Pas bezpieczeństwa (w zestawie)

- Cub jest standardowo wyposażony w regulowany 4-punktowy pas bezpieczeństwa.
- Pas bezpieczeństwa można zamontować w wielu różnych pozycjach, aby zaspokoić potrzeby każdego użytkownika.
- Skonsultuj się z dostawcą wózka inwalidzkiego w przypadku pytań lub zmian dotyczących pasa bezpieczeństwa..

| Uprząż piersiowa (w zestawie)

- Cub jest wyposażony w uprząż piersiową w stylu motylka, która zapewnia wymagane wsparcie i wygodę
- Uprząż piersiowa ma szybkie odpięcia dla bezpieczeństwa i wygody.
- Skonsultuj się z dostawcą wózka inwalidzkiego w celu wprowadzenia zmian.

| Zagłówek (w zestawie)

- Nie wszyscy użytkownicy potrzebują zagłówka. Podczas przechylania należy zawsze używać zagłówka.
- Zagłówek można zdjąć, ale zawsze wracaj do tej samej pozycji.
- Skonsultuj się z dostawcą wózka inwalidzkiego w celu wprowadzenia zmian.

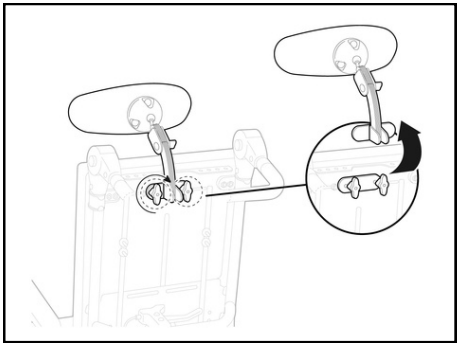

| Zabezpieczenie przed wywrotką (w zestawie)

- Cub posiada rozkładane, uruchamiane stopą Anti-Tippery, które zapobiegają przewróceniu się wózka do tyłu.
- Używaj systemu przeciw wywrotowego podczas wychodzenia na zewnątrz i podczas przechylania.
- Zamknij system zabezpieczający przed wywrotką podczas zjeżdżania z krawężnika, schodzenia po schodach lub pokonywania przeszkód.
- Ogólnie rzecz biorąc, w celu poprawy bezpieczeństwa, najlepiej jest trzymać urządzenia antywywrotne w otwartej, aktywnej pozycji.

Uwaga	Nie używaj urządzeń zabezpieczających przed wywrotką do podnoszenia

| Taca (w zestawie)

- Tace powinny być używane wyłącznie do zadań funkcjonalnych, a nie do kontroli postawy lub jako ograniczenie.
- Wsuń tacę na podłokietniki od przodu i dokręć pokrętła, aby zabezpieczyć tacę.

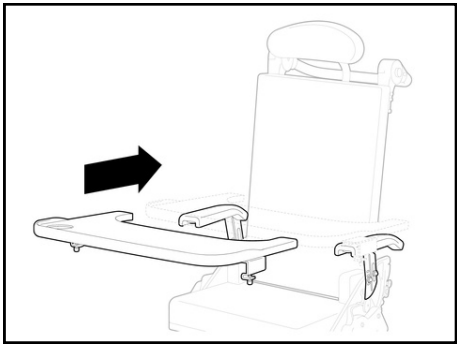

Uwaga	Nie używaj tacy do podnoszenia.

| Akcesorium terenowe (opcjonalnie)

Akcesorium terenowe wsuwa się w odbiorniki rur i zabezpiecza za pomocą kołków.

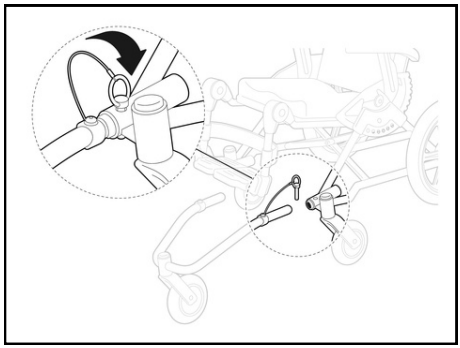

| Klin (opcjonalnie)

- Zadaniem klinu jest oddzielenie kolan użytkownika.
- Nie używaj klinu jako urządzenia przytrzymującego i utrzymuj otwartą przestrzeń między pachwiną a odwodzicielem.
- Aby zwolnić klin, pociągnij zatrzask z przodu i złóż go.

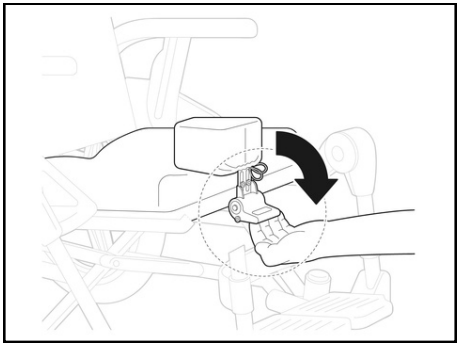

| Duże tylne koła z obręczami pchającymi (opcjonalnie)

- Duże tylne koła są odpowiednie dla użytkowników, którzy mogą skręcać lub samodzielnie poruszać się w swoim Cub. Podobnie jak w przypadku każdego postępu na drodze do niezależności, zdolność ta powinna być promowana i wspierana.

| Paski na stopy (opcjonalnie)

- Paski na stopy umożliwiają ułożenie stóp i mogą zwiększyć poczucie bezpieczeństwa.
- Zalecany na okresy przejściowe, nie na stałe lub jako ograniczenie..

Transfery

| Punkty do zapamiętania

- Używaj blokad kół podczas przenoszenia.
- Zawsze pytaj, czy potrzebujesz pomocy, aby uniknąć upadku lub przewrócenia.
- Złóż podnóżek pod siedzeniem. Nie odpychaj się od podnóżka.
- Ustaw wózek inwalidzki bardzo blisko docelowej powierzchni przenoszenia i pod kątem. Ćwicz, aby rozwijać swoje umiejętności, technikę i bezpieczeństwo. Ćwicz z dodatkowymi pomocnikami, aż nabierzesz pewności siebie.
- Zapoznaj się z obszarami przesiadkowymi. Szukaj zagrożeń i dowiedz się, jak ich unikać. Docelowa powierzchnia przenoszenia (siedzenie, łóżko itp.) musi być stabilna.
- Pozwól użytkownikowi zrobić jak najwięcej. Może to obejmować przesuwanie bioder do przodu, pochylanie się do przodu oraz używanie rąk i nóg do podnoszenia się z siedzenia.
- Komunikuj się jasno i poruszaj się, licząc do trzech.
- Pomagając użytkownikowi, używaj siły nóg, a nie pleców.

| Przenoszenie stojaka i obrotu

Instrukcje dla użytkowników, którzy mogą wstać:

- Przesuń się na przód siedzenia.
- Stań całkowicie prosto.
- Obróć się w miejscu, a następnie usiądź na docelowej powierzchni transferowej.

Instrukcje dla użytkowników z asystentami:

- Stań przed użytkownikiem ze stopami rozstawionymi na szerokość barków i ugiętymi kolanami, aby zapewnić dobrą równowagę.
- Umieść ręce użytkownika wokół talii asystenta lub złóż je na jego kolanach, ale nie na szyi asystenta.
- Pomóż użytkownikowi przesunąć się na przód siedzenia.
- Pochyl użytkownika do przodu i lekko odsuń się od docelowej powierzchni transferu.
- Użyj ruchu kołysania do przodu i do tyłu, aby nabrać rozpędu, aby pomóc użytkownikowi stać, obracać się i siadać na docelowej powierzchni transferowej
- Pamiętaj, aby poruszać się razem, licząc do trzech. I używaj siły nóg, a nie siły pleców.
- Za użytkownikiem może być potrzebny drugi asystent.

Codzienna kontrola bezpieczeństwa

Codzienny	Zamki do kół	● Sprawdź, czy blokady kół całkowicie unieruchamiają koła. **Uwaga** Luźne blokady kół mogą prowadzić do obrażeń.
	Jakość toczenia	● Sprawdź, czy Cub (wózek/fotel) toczy się swobodnie. ● Sprawdź, czy blokady funkcji pochylania i odchylania działają płynnie. ● Nasłuchuj odgłosów i grzechotów, które wskazują na luźne śruby.
	Tylne koła z obręczami do pchania (jeśli są na wyposażeniu)	● Sprawdź, czy opony są w pełni napompowane. ● Sprawdź, czy osie szybkozamykające są bezpieczne/dobrze zabezpieczone.
	Czyszczenie	● Czyść wózek inwalidzki i poduszki z wilgoci, płynów ustrojowych i jedzenia. Zapobiega to problemom z insektami i nieprzyjemnymi zapachami. ● Wyczyść i wysusz wózek, gdy jest brudny lub mokry. ● Wypierz pokrowce na poduszki używając łagodnego mydła do prania. ● Całkowicie wysusz piankę przed założeniem pokrowca. ● Susz w cieniu, nie w bezpośrednim słońcu ani w suszarce bębnowej.
	Opony	● If equipped, inflate so that the tires are very firm when pinched. Make a note of how the tires feel when the tires are inflated to the recommended pressure. ● Fix any punctures immediately.

Miesięczna kontrola

Miesięcznie	Zamki do kół	**Zamki do kół** Dokręć blokadę koła tak, aby koła były mocno zablokowane. Zobacz ilustrację poniżej. **Uwaga** Luźne blokady kół mogą prowadzić do obrażeń.
		Poduszki ● Sprawdź, czy na pokrowcu nie ma rozdarć. Napraw w razie potrzeby. ● Sprawdź, czy pianka nie jest trwale ściśnięta lub twarda. ● Wymień w razie potrzeby. **Uwaga** Poduszki do wózków inwalidzkich zużywają się z czasem (2–4 lata) i stają się mniej skuteczne w zapobieganiu odleżynom.
		Koła tylne ● Sprawdź, czy obroty są płynne. W razie potrzeby wyczyść, nasmaruj lub wymień łożyska. ● W razie potrzeby dokręć szprychy. Koło powinno się obracać bez poruszania się w lewo i w prawo. ● Wymień złamane szprychy. ● Poszukaj zużycia lub pęknięć w pełnych oponach. Wymień w razie potrzeby.
		Felgi ręczne / Felgi pchające ● Dokręć. ● Sprawdź, czy nie ma ostrych krawędzi.

Miesięcznie	Zamki do kół	**Osie z szybkozamykaczem tylnego koła** (jeśli jest w wyposażeniu) ● Sprawdź, czy koło jest mocno przylegające do ramy. W razie potrzeby za pomocą nakrętki regulacyjnej skróć osie. ● Sprawdź, czy osie są dobrze zablokowane. Jeśli Mechanizm staje się lepki, zdemontuj go i dokładnie wyczyść. Jest to ważne, aby zapobiec upadkowi.
		Koła przednie / Kółka samonastawne ● Sprawdź, czy koła obracają się płynnie. W razie potrzeby usuń włosy, wyczyść, nasmaruj lub wymień łożyska. ● Sprawdź opony pod kątem pęknięć i ekstremalnego zużycia. Wymień w razie potrzeby.
		Podnóżki Sprawdź pod kątem dokręcenia i sprawdź, czy nie ma ostrych krawędzi. Wygładź ostre krawędzie papierem ściernym.

Miesięcznie	Sprawdź I napraw	**Rama** ● Poszukaj rdzy, pęknięć i ostrych krawędzi na ramie. ● W razie potrzeby poszukaj naprawy lub spawania ramy aluminiowej.
	Czyszczenie	● Wyczyść wózek inwalidzki wodą i łagodnym mydłem. ● Wyczyść poduszkę, jak wyjaśniono powyżej.
	Smarowanie elementów ruchomych	● Zwykły olej rowerowy jest OK. Zetrzyj nadmiar oleju. ● Nie używaj: oleju silnikowego do silników samochodowych, olejów penetrujących i odtłuszczaczy (takich jak WD-40), olej do maszyn do szycia lub oleje spożywcze. ● Nie smaruj uszczelnionych łożysk w kołach. ● Typowe części do oleju to: blokada koła, mechanizmy ramy, linka przechyłu, drążek odchylania, przeguby składane siedzenia, sworzeń przechyłu.
	Dokręć śrubki	● Sprawdź wszystkie i dokręć je. ● Nie dokręcaj zbyt mocno ani nie używaj dużych kluczy, pękną. ● Sprawdź: podpory postawy, osie kół, felgi pchające, blokady kół, podłokietniki, podnóżki, podstawę i inne części.
	Przechowywanie	● Przechowuj Cub w suchym miejscu. **Ważny:** Wilgoć spowoduje korozję i zniszczy Cuba. ● Przed użyciem Cuba upewnij się, że jest w dobrym stanie. Sprawdź i napraw wszystkie elementy zawarte w niniejszej instrukcji. ● Jeśli przechowujesz Cub dłużej niż trzy miesiące, sprawdź go dokładnie przed użyciem. ● Jeśli przechowujesz Cub na zewnątrz, przykryj go całkowicie.

Regulacja blokady kół

| Jak dokręcić blokadę koła

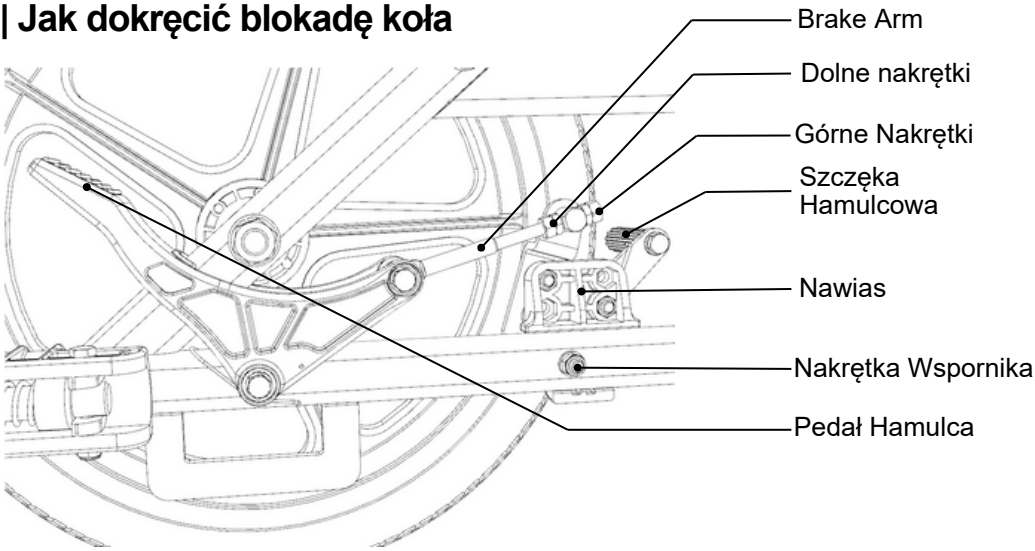

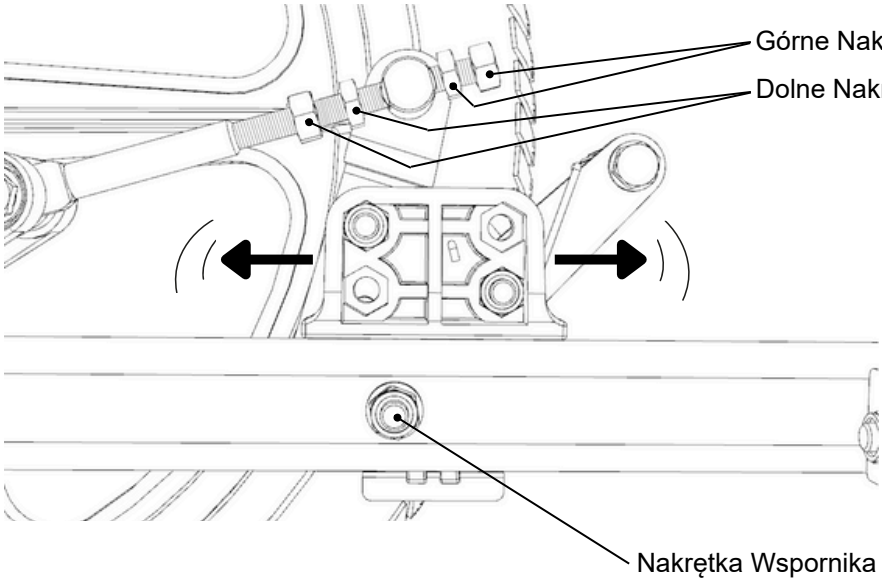

1. Poluzuj nakrętki.

Poluzuj nakrętkę wspornika.

Poluzuj nakrętki.

Wspornik i ramię hamulca będą luźne

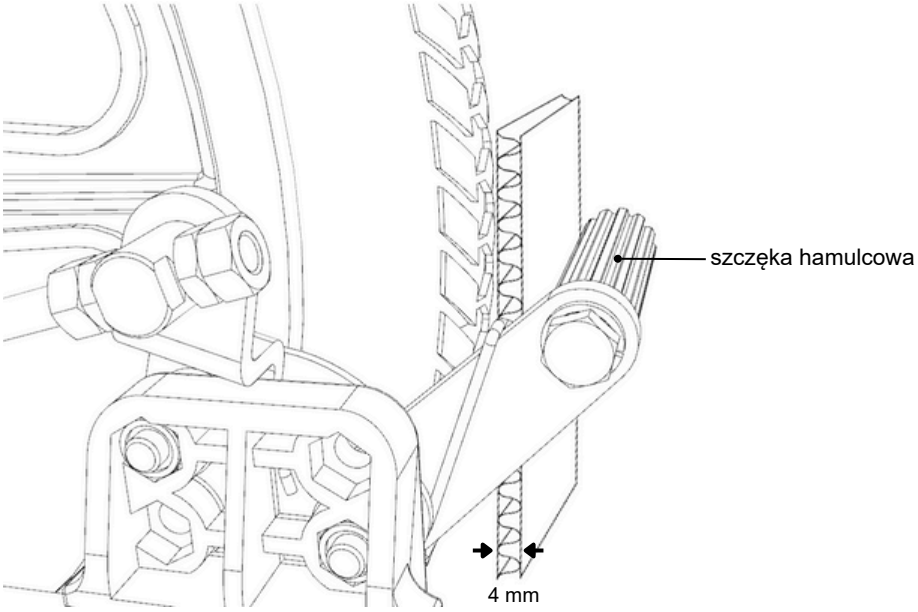

3. Ustaw odstęp między oponą a szczęką hamulcową na 4 mm.

Możesz użyć podkładki dystansowej, aby ustawić odstęp między oponą a szczęką hamulcową. Kawałek grubego kartonu może się sprawdzić. Dokręcić nakrętkę wspornika

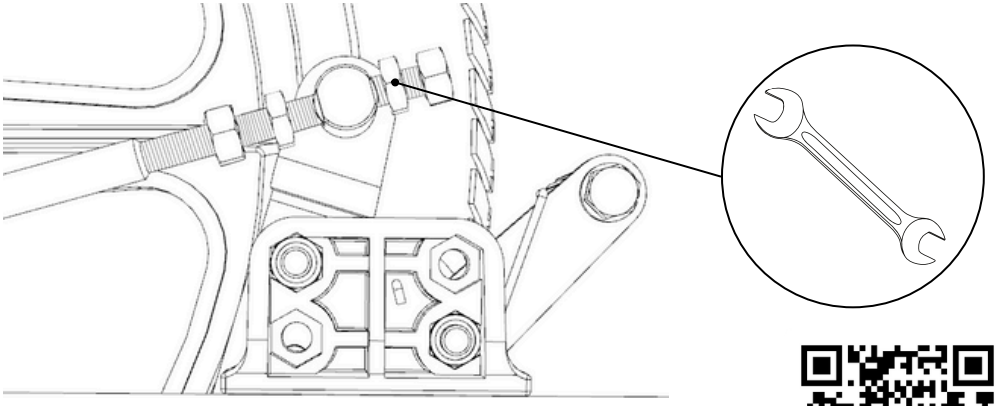

4. Górna przeciwnakrętka: dokręć, przetestuj, powtórz.

Dokręć górną nakrętkę dżemującą o kilka obrotów. Następnie wciśnij pedał hamulca. Dobra pozycja zostanie mocno zablokowana i wyda dźwięk "Snap". Powtórzyć. Dokręć kilka obrotów, a następnie przetestuj. Na koniec dokręć dolne przeciwnakrętki. Dokręć nakrętki względem siebie, aby były bezpieczne

Film o regulacji blokady kół

Stabilność

| Modyfikacje Cub

- Skonsultuj się z lekarzem przed modyfikacją lub regulacją wózka.
- Jeśli zmodyfikujesz lub dostosujesz Cuba, może to wpłynąć na ryzyko przewrócenia się.
- Przed użyciem sprawdź stabilność, jeśli zmieni się którakolwiek z poniższych rzeczy: zmiana wysokości siedziska lub kąta nachylenia oparcia, dodanie wentylatora lub butli z tlenem oraz zmiana rozmiaru kół.
- Po zmianie należy używać systemu Anti-Tipper, dopóki nie upewnisz się, że nie ma ryzyka przewrócenia się.
- Nieautoryzowane modyfikacje, w tym użycie części niezatwierdzonych przez Produkty Wspomagające Uczestnika, mogą spowodować zmianę konstrukcji wózka. Spowoduje to utratę gwarancji i może spowodować zagrożenie bezpieczeństwa..

| Uwagi dotyczące codziennego użytkowania

- Zachowaj ostrożność podczas pchania Cuba na rampie lub zboczu. Użyj smyczy na nadgarstku, aby zapobiec ucieczce wózka.
- Nie wieszaj toreb ani dużych ciężarów na oparciu wózka, ponieważ może to spowodować przewrócenie.
- Duże zmiany wagi lub pozycji użytkownika mogą mieć wpływ na stabilność.

Więcej informacji na temat modyfikacji Cub można znaleźć na naszej stronie internetowej.

W trosce o swoje zdrowie

| Jak sprawdzić, czy nie ma odleżyn

- Sprawdzaj codziennie przed wstaniem z łóżka lub przed pójściem spać w nocy.
- Użyj lustra, aby sprawdzić obszary, które są trudne do zobaczenia.

| Robienie przerw w siedzeniu

- Przerwa na odpoczynek w ciągu dnia może pomóc w zapobieganiu odleżynom, które mogą rozwinąć się podczas długotrwałego siedzenia.
- Leżenie na brzuchu to świetny sposób na odciążenie i zapewnienie dobrego ogólnego rozciągnięcia mięśni, stawów i więzadeł.

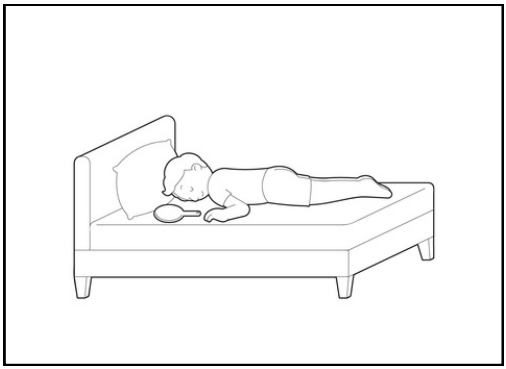

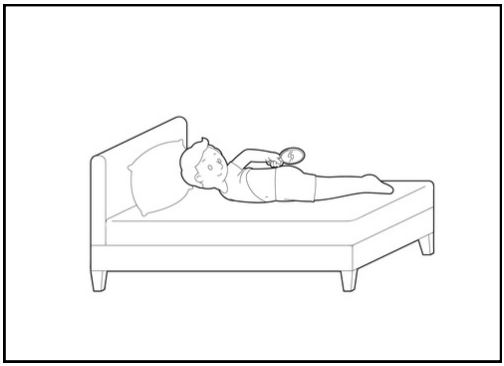

Pamiętaj

- Odleżyny mogą rozwinąć się na każdej części ciała, która dotyka wózka inwalidzkiego w krótkim czasie.
- Wszyscy użytkownicy wózków inwalidzkich są narażeni na ryzyko wystąpienia odleżyn.
- O wiele łatwiej jest zapobiec odleżynom niż je leczyć.
- Odleżyny mogą rozwijać się szybko i zagrażać życiu.
- Obszary szczególnie zagrożone obejmują wszelkie obszary kostne, które znajdują się blisko skóry.
- Odleżynom można zapobiec poprzez:
  - Tworzenie dobrych nawyków za pomocą technik zmniejszania nacisku
    - Tilt.
    - Pozycja często się zmienia.
    - Odciążenie pośladków (przez 3 minuty co 20-30 minut).
      - Zejdź z wózka inwalidzkiego na przerwy, połóż się.
      - Pochyl się do przodu na krześle.
      - Odchyl się na bok na krześle.
  - Codzienna kontrola skóry.
  - Użycie dobrej poduszki (techniki zmniejszania nacisku powinny być stosowane bez względu na to, jak dobra jest poduszka).
  - Utrzymywanie poduszki w czystości i suchości.
  - Utrzymanie prawidłowej postawy.
  - Regularna zmiana pozycji.
  - Regularne sprawdzanie skóry.
  - Dobre nawodnienie i odżywienie.
  - Utrzymanie prawidłowej masy ciała.

Techniki redukcji ucisku

| Przechył

Przechylenie daje ogromne korzyści użytkownikom, którzy nie są w stanie samodzielnie zmienić swojej pozycji. Pomaga w: zarządzaniu uciskiem, karmieniu i trawieniu, pozycjonowaniu, krążeniu i wielu czynnościach.

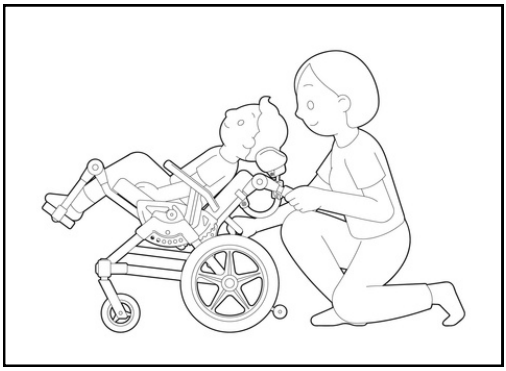

Aby kontrolować ućisk, przechylaj pod kątem 45° przez 3 minuty co 20-30 minut. Zbuduj też nawyk dokonywania regularnych korekt.

Eksperymentuj z różnymi kątami dla różnych działań, aby odkryć to, co najlepsze dla użytkownika.

Typowe kąty i działania:

- Aby zmienić pozycję użytkownika na siedzeniu, 30° - 45°.
- Do karmienia i trawienia, wyprostowany pod kątem 90° (pionowy tułów).
- Do odpoczynku stosować 30° - 45°.
- Aby złagodzić obrzęk nóg, użyj 45° z podniesionym podnóżkiem.
- Do opatrunku stosować 30° - 45°.
- Wkładając i wyjmując z wózka, użyj 0 - 15°.

| Pochylaj się do przodu, pchaj w górę i z boku na bok

Stosuj co 20 minut przez 30 sekund, aby kości kulszowe nie były na nie uciskane.

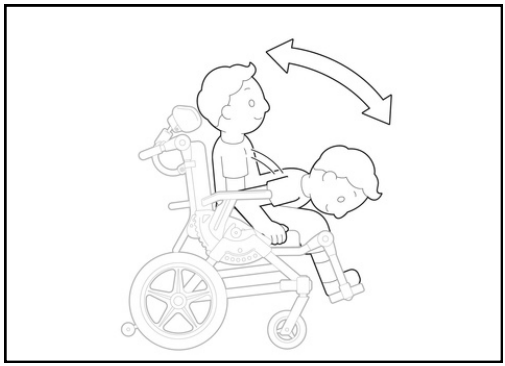

Pochyl się do przodu

- Pochyl się do przodu, aby nie było nacisku na kości kulszowe.
- Ze względów bezpieczeństwa asystent może stać przed tobą, gdy pochylasz się do przodu.
- Możesz potrzebować pomocy przy schodzeniu lub wstawaniu z tej pozycji.

Uwaga	Ten manewr może powodować zawroty głowy u użytkowników z problemami z ciśnieniem krwi.

Pompka w górę

- Odpowiedni dla użytkowników o sile górnej części ciała. Korzystając z podłokietników, podnieś się, aby nie było nacisku na kości kulszowe.

Pochyl się z boku na bok

- Użytkownicy, którzy nie mają dobrej kontroli nad tułowiem (na przykład z dużym urazem kręgosłupa), mogą zaczepić rękę za uchwytem do pchania.
- Użytkownicy z dobrą kontrolą nad tułowiem mogą pochylać się bez trzymania się wózka inwalidzkiego.
- Pochyl się tak, aby kość kulszowa po lewej stronie nie była na nią uciskana, a następnie zmień strony.

Ruch z Cub

| Punkty do zapamiętania

- Podmiot świadczący usługi dla osób poruszających się na wózkach inwalidzkich powinien szkolić użytkowników i opiekunów w zakresie umiejętności poruszania się.
- Ćwicz z dodatkowymi pomocnikami, aż będziesz mógł wykonywać umiejętności bezpiecznie i pewnie.
- Zawsze używaj pasa bezpieczeństwa.

Uwaga	Zachowaj szczególną ostrożność i staraj się unikać mokrych, nierównych lub miękkich powierzchni.

| Toczenie się do przodu za pomocą obręczy pchających

Grasp the hand-rims with both hands, bend forward and push evenly with both hands. Think of a clock and move your hands from the 10 o'clock position to the 2 o'clock position.

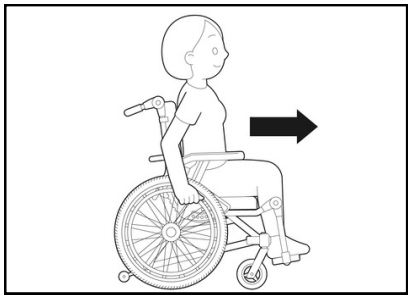

Porada:
Aby utrzymać ręce w czystości i poprawić chwyt, pomocne jest noszenie rękawic ze zdjętymi opuszkami palców.

| Pchanie wózka inwalidzkiego po nierównym terenie

- Zainstaluj akcesorium terenowe i przepychaj się do przodu przez przeszkody.
- · Gdy nie używasz akcesorium terenowego. Chwyć uchwyt do pchania i przechyl wózek inwalidzki z powrotem do wyważonej pozycji wheelie.

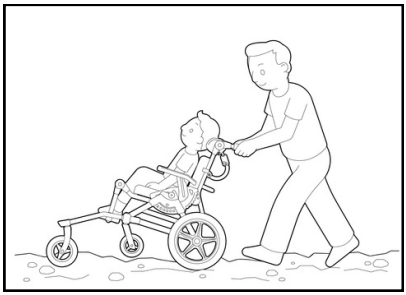

Porada:
Aby uzyskać dźwignię, połóż stopę na dźwigni przechylania, jednocześnie ciągnąc uchwyt do pchania do tyłu.
Gdy wózek inwalidzki znajduje się w pozycji na jednej osi, przepychaj się przez przeszkody.

| Skręcanie

- Popchnij do przodu jedną ręką, podczas gdy druga ręka ciągnie do tyłu lub zwalnia koło.
- Aby zachować dobrą równowagę, zawsze patrz w kierunku skrętu

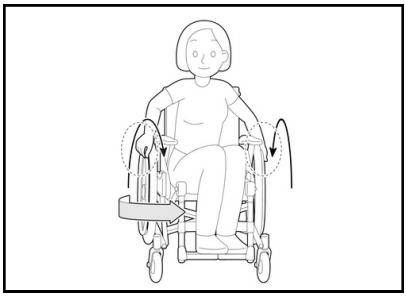

| Zatrzymanie

- Odchyl się do tyłu na wózku inwalidzkim.
- Aby zwolnić, zaciśnij chwyt na obręczy pchającej mniej więcej w pozycji 2:00

Uwaga	Uważaj, aby nie zatrzymać się zbyt szybko, ponieważ wózek inwalidzki może przechylić się do przodu.

| Wspinanie się po krawężniku (niezależnie)

Uwaga	Aby uniknąć upadku do tyłu, ćwicz z pomocnikiem za wózkiem.

- Stań prostopadle do krawężnika i poruszaj się powoli.
- Szybko popchnij obręcz dłoni do przodu, aby podnieść przednie koła z ziemi. Gdy tylne koła zetkną się z krawężnikiem, pochyl się do przodu i mocno pchnij do przodu.
- Usiądź i odjedź na kółkach.

| Wchodzenie lub schodzenie z krawężnika (z pomocą)

- W zrównoważonym jeździe na tylnym kole asystent ciągnie użytkownika w górę lub w dół krawężnika.
- Idź powoli.
- Asystent powinien używać siły nóg, a nie pleców.
- Trzymaj ramiona i plecy prosto.

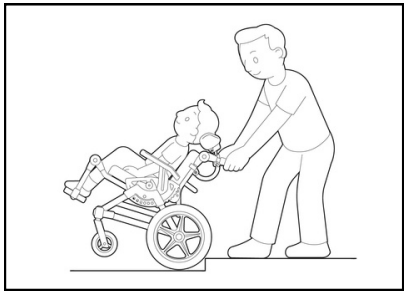

| Wzniesienia i zbocza

- W przypadku łagodnych wzniesień użytkownik pochyla się do przodu i pcha za pomocą obręczy pchających.
- Jeśli nachylenie jest strome, asystent powinien znajdować się za wózkiem i być gotowy do pomocy. W przypadku stromych zboczy, zamiast iść prosto w górę, zrób ścieżkę w kształcie litery Z lub zygzakowatą.
- Użyj paska na nadgarstek

| Pozycja spoczynkowa

Porada:
Podczas wchodzenia lub zjeżdżania ze zbocza można zatrzymać się i odpocząć, obracając wózek inwalidzki na boki tak, aby koła były prostopadłe do zbocza. Użyj blokad kół.

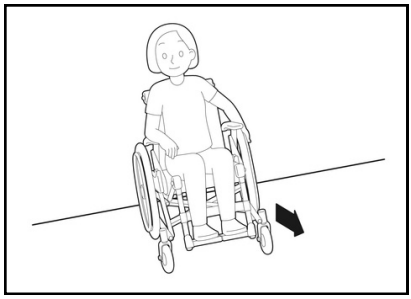

| Zbocza opadające

- Odchyl się do tyłu i połóż dłonie na obręczach dłoni w pozycji godziny 1. Pozwól, aby obręcze dłoni przesuwały się przez twoje palce.
- Aby zwolnić lub się zatrzymać, zaciśnij uchwyt na obręczach dłoni.
- Użyj paska na nadgarstek.

Porada:
Noszenie rękawiczek może utrzymać ręce w czystości i zapobiec nagrzewaniu się dłoni.

| Schody - w górę i w dół

Wymaga to co najmniej dwóch asystentów dla wielu schodów — jeden asystent może być w stanie obsłużyć jeden lub dwa kroki. Upewnij się, że pomoc jest wystarczająca w danej sytuacji

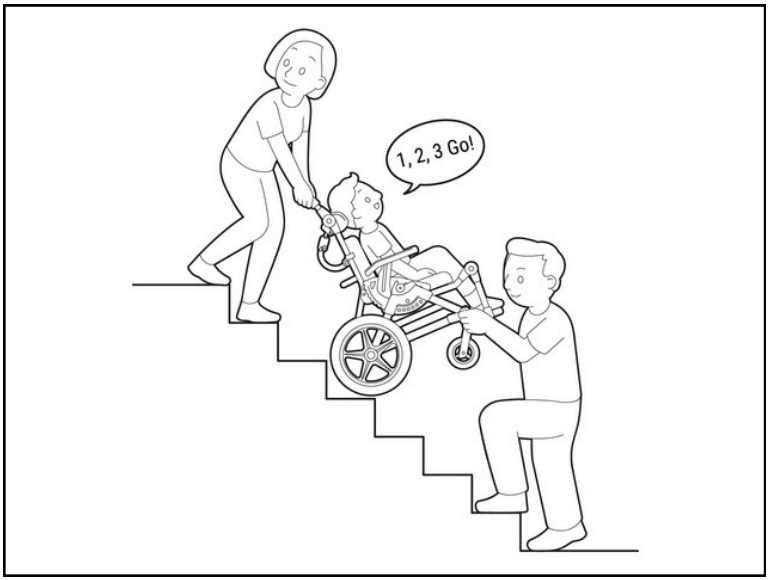

UWAGA	Trzymaj podstawę, a nie podnóżek, podłokietniki, zagłówek itp. Podnóżek pęknie, jeśli będzie używany do podnoszenia!

| Wchodzenie i schodzenie po schodach

- Złóż zabezpieczenie przed wywrotkami.
- Ustaw wózek inwalidzki tak, aby tylne koła opierały się o dolny stopień. Tylny asystent przechyla wózek inwalidzki z powrotem do zrównoważonej jazdy na tylnym kole.
- Przedni asystent trzyma przód ramy podstawy, a NIE podnóżek ani użytkownika.
- Po odliczeniu do trzech (użytkownik lub jeden z asystentów powinien być wyznaczony do liczenia), tylny asystent podciąga się i cofa, przedni asystent pcha prosto do tyłu (w kierunku stopni), a użytkownik pomaga w miarę możliwości rękami na obręczach pchających.
- Asystenci przesuwają się w górę, następnie wózek inwalidzki i użytkownik przesuwają się w górę. Nigdy nie powinny poruszać się wszystkie w tym samym czasie. Zadbaj o dobrą postawę, równowagę i kontrolę na każdym kroku.
- Powtórz ten proces, upewniając się, że wózek inwalidzki jest stabilizowany na każdym stopniu.
- Komunikacja to podstawa!

Ograniczona gwarancja uczestnika

Gwarantujemy, że rama, części zużywające się i części eksploatacyjne będą wolne od wad przy pierwszym otwarciu nieuszkodzonego opakowania. Części eksploatacyjne, takie jak opony i łożyska, nie są objęte gwarancją po pierwszym otwarciu pudełka. Części i podzespoły zużywające się, takie jak dźwignie hamulca i różne ruchome części fotela, są objęte gwarancją przez pierwsze 12 miesięcy po otwarciu opakowania. Rama objęta jest gwarancją na 3 lata.

Modyfikacje ramy, nieodpowiednie przechowywanie, nadużycie lub niewykonanie konserwacji spowodują unieważnienie gwarancji.

Części
Aby zamówić części, obejrzyj filmy dotyczące naprawy, a porady dotyczące regulacji można znaleźć na stronie: www.participant.life